DIESSE FLUID CONTROL

INDICATORE DI LIVELLO MAGNETICO PN16

DS MG - DS BP - NPV - SHP

Codice: DS MG-DSBP-…/16/RF-M…-SS/SS/…/SS-NPV-SHP

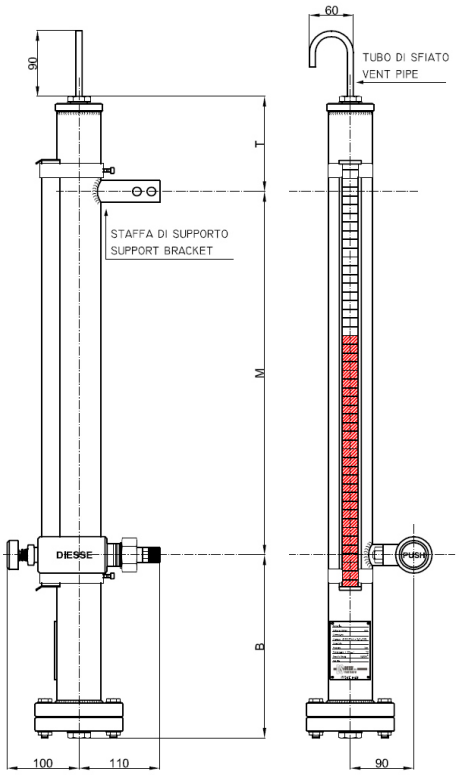

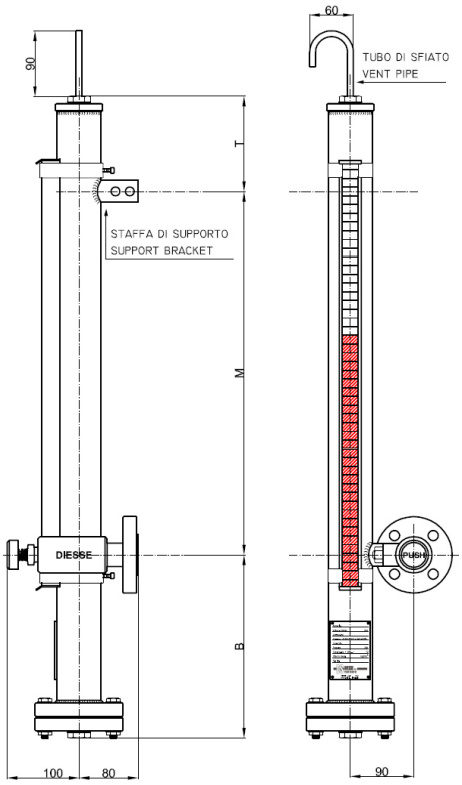

Dati tecnici

Condizioni di esercizio
Pressione: PN16
Temperatura: sino a 150°C
Peso specifico: ≥ 0,6 g/cm^3

Applicazione
Serbatoi di stoccaggio fluidi anche a bordo di imbarcazioni

Orientamento
Standard: posizione di lettura orientabile su 360° in fase di installazione

Interasse M
A richiesta sino ad un max di 5.600 mm in un solo pezzo (interasse fisso, non aggiustabile)
Altri: a richiesta sono disponibili interassi superiori a 5.600 mm (esecuzione in più pezzi)

Materiali (Standard)
Camera principale: AISI 316L (Ø 60,3 x 2 mm)
Galleggiante: AISI 316L (Ø 50 mm)
Titanio Grado 2 (Ø 50 mm)
Attacco al processo: Valvola a pulsante DS NPV con chiusura automatica in ASTM A105 oppure in AISI 316L
Bandierine: Ottone con vernice epossidica bianca e rossa, custodia in alluminio anodizzato, finestra in vetro
A richiesta: custodia bandierine in acciaio inox

Guarnizioni
Standard: grafite/AISI 316 Altro: a richiesta PTFE/AISI 316

Valvola
DS NPV: a pulsante con chiusura automatica
Manovra: apertura a pulsante (posizione valvola: standard a destra; a richiesta a sinistra)
Attacchi al processo:
Flangiati standard: UNI PN16 DN15-20-25 ANSI #150/RF DN ½“ - ¾“ - 1“
Filettati standard: GAS-M ½” - ¾” NPT-M ½” - ¾”
Altri: a richiesta si possono effettuare altre tipologie di attacchi
Sfiato: standard: filettato ½” con tubetto Altri: a richiesta (vedere pag. 1.52 per dettagli)
Scarico: standard: filettato ½” con tappo Altri: a richiesta (vedere pag. 1.52 per dettagli)

Dimensioni
B = Misura legata al peso specifico del fluido
T = 130 mm (standard); altro a richiesta

Accessori
Rubinetti di intercettazione (vedere da pag. 2.13 per dettagli)
Rubinetto di scarico (vedere da pag. 2.13 per dettagli)
Rubinetto di sfiato (vedere da pag. 2.13 per dettagli)
Asta graduata (vedere pag. 2.14 per dettagli)
Interruttori di livello (vedere da pag. 2.15 per dettagli)
Trasmettitore di livello (vedere da pag. 2.29 per dettagli)

Pesi
Indicatore: Kg. 13,5 circa (interasse 1.000 mm con valvola DS NPV flangiata UNI DN20 PN16)

Ricambi
Non sono previsti ricambi per la normale manutenzione
Per la valvola DS NPV: vedere da pag. 1.74 (esploso vedere pag. 1.67) del catalogo dedicato agli indicatori di livello a vetro