DIESSE FLUID CONTROL

INDICATORE DI LIVELLO MAGNETICO PN16 / PN25 / Class 150

DS MG - DS BP - SHP

Codice: DS MG - DSBP -…/16/RF - M…- SS/SS/…/SS - SHP

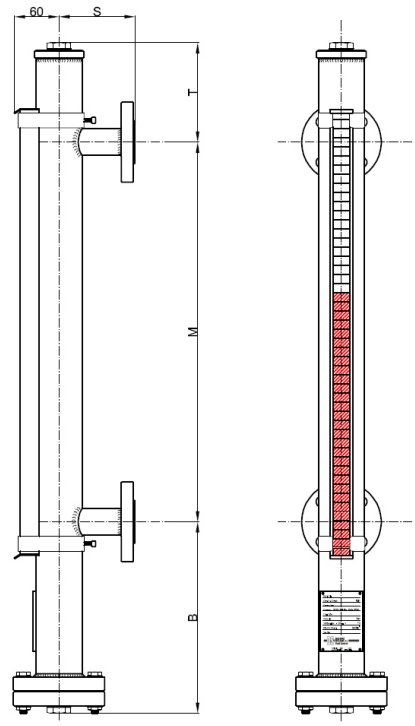

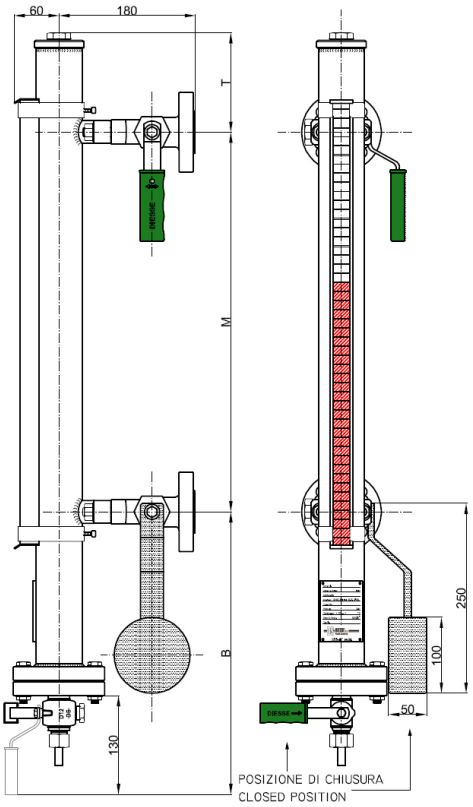

Dati tecnici

Condizioni di esercizio
Pressione: PN16 / PN25 / Class 150
Temperatura: sino a 300°C
Peso specifico: ≥ 0,6 g/cm^3

Applicazione
Serbatoi di stoccaggio fluidi anche a bordo di imbarcazioni

Orientamento
Standard: posizione di lettura orientabile su 360° in fase di installazione

Interasse M
A richiesta sino ad un max di 5.600 mm in un solo pezzo (interasse fisso, non aggiustabile)
Altri: a richiesta sono disponibili interassi superiori a 5.600 mm (esecuzione in più pezzi)

Materiali (Standard)
Camera principale: AISI 316L (Ø 60,3 x 2 mm)
Galleggiante: AISI 316L (Ø 50 mm)
Titanio Grado 2 (Ø 50 mm)
Attacchi al processo: AISI 316L (flangiati, filettati, a saldare)
Con rubinetti in ASTM A105 oppure in AISI 316L
Bandierine: Ottone con vernice epossidica bianca e rossa, custodia in alluminio anodizzato, finestra in vetro
Acciaio inox bianco e rosso, custodia in alluminio anodizzato, finestra in vetro (esecuzione per alta temperatura)
A richiesta: custodia bandierine in acciaio inox

Guarnizioni
Standard: grafite/AISI 316 Altro: a richiesta PTFE/AISI 316

Attacchi al processo
Flangiati standard: UNI PN16/40 DN15-20-25 ANSI #150/RF DN ½“ - ¾“ - 1“
Filettati standard: GAS-M ½” - ¾” - 1” NPT-M ½” - ¾” - 1”
GAS-F ½” - ¾” - 1” NPT-F ½” - ¾” - 1”
A saldare standard: BW ½” - ¾” - 1” SW ½” - ¾” - 1”

Altri: a richiesta si possono effettuare altre tipologie di attacchi o connessioni al processo con rubinetti (vedere pag. 2.13 e pag. 2.14 per dettagli)

Sfiato: standard: filettato ½” con tappo Altri: a richiesta con flangia o con rubinetto (vedere pag. 2.13 e pag. 2.14 per dettagli)

Scarico: standard: filettato ½” con tappo Altri: a richiesta con flangia o con rubinetto (vedere pag. 2.13 e pag. 2.14 per dettagli)

Attacchi al processo con rubinetti: (vedere pag. 2.13 e pag. 2.14 per dettagli)
Rubinetti DS GR18: a maschio cilindrico - Apertura/chiusura rapida con movimento a 90°
Rubinetto inferiore con contrappeso per chiusura automatica

Dimensioni
B = Misura legata al peso specifico del fluido
T = 130 mm (standard); altro a richiesta
S = 100 mm (standard); altro a richiesta

Accessori
Rubinetti di intercettazione (vedere da pag. 2.13 per dettagli)
Rubinetto di scarico (vedere da pag. 2.13 per dettagli)
Rubinetto di sfiato (vedere da pag. 2.13 per dettagli)
Asta graduata (vedere pag. 2.14 per dettagli)
Interruttori di livello (vedere da pag. 2.15 per dettagli)
Trasmettitore di livello (vedere da pag. 2.29 per dettagli)

Pesi
Indicatore: Kg. 12,0 circa (interasse 1.000 mm con flange DN20 PN16)
Rubinetti DS GR18 con contrappeso inferiore: Kg. 9,6 circa (con flange UNI DN20 PN40)

Ricambi
Non sono previsti ricambi per la normale manutenzione
Per i rubinetti vedere da pag. 1.72 del catalogo dedicato agli indicatori di livello a vetro