DS DIESSE
FLUID CONTROL

Product origin
Design & Manufacturing
ITALY

indicatori di livello magnetici per APPLICAZIONE NAVALE

a richiesta prodotto disponibile
con certificazione Lloyd's Register

DIESSE FLUID CONTROL

INDICATORE DI LIVELLO MAGNETICO PN16 / PN25 / Class 150

DS MG - DS BP - SHP

Codice: DS MG - DSBP -.../16/RF - M...- SS/SS/.../SS - SHP

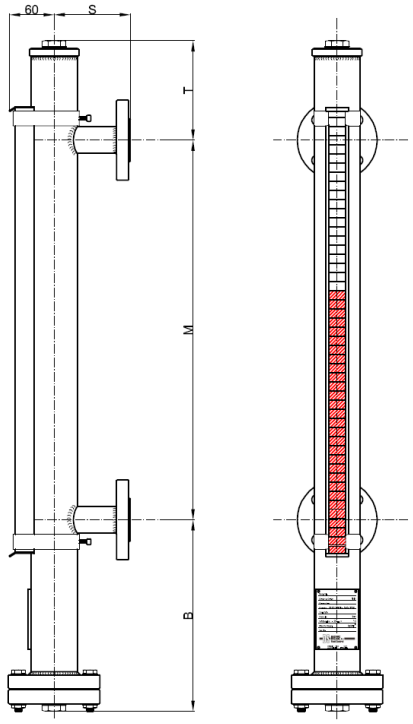

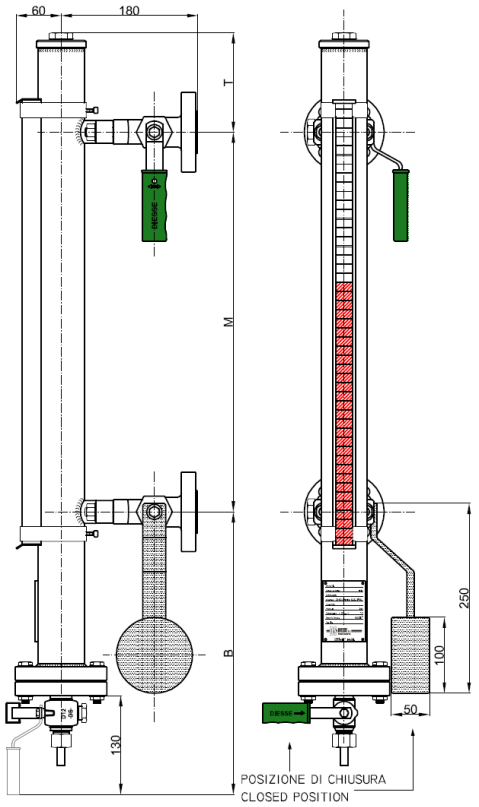

Dati tecnici

Condizioni di esercizio
Pressione: Standard PN16
A richiesta PN25 oppure Class 150
Temperatura: Standard sino a 200°C
A richiesta sino a 230°C
Peso specifico: ≥ 0,7 g/cm^3

Applicazione
Serbatoi di stoccaggio fluidi anche a bordo di imbarcazioni

Orientamento
Standard: posizione di lettura orientabile su 360° in fase di installazione

Interasse M
A richiesta sino ad un max di 5.600 mm in un solo pezzo (interasse fisso, non aggiustabile)
Altri: a richiesta sono disponibili interassi superiori a 5.600 mm (esecuzione in più pezzi)

Materiali (Standard)
Camera principale: AISI 316L (Ø 60,3 x 2 mm)
Galleggiante: AISI 316L (Ø 50 mm)
Titanio Grado 2 (Ø 50 mm)
Attacchi al processo: AISI 316L (flangiati, filettati, a saldare)
Con rubinetti DS GR18 in acciaio al carbonio ASTM A105 oppure in acciaio inox AISI 316L
Bandierine: Ottone con vernice epossidica bianca e rossa, custodia in alluminio anodizzato, finestra in vetro

Guarnizioni
Standard: grafite/AISI 316 Altro: a richiesta PTFE/AISI 316

Attacchi al processo
Flangiati standard: UNI PN16/40 DN15-20-25 ANSI #150/RF DN ½“ - ¾“ - 1“
Filettati standard: GAS-M ½” - ¾” - 1” NPT-M ½” - ¾” - 1”
GAS-F ½” - ¾” - 1” NPT-F ½” - ¾” - 1”
A saldare standard: BW ½” - ¾” - 1” SW ½” - ¾” - 1”

Altri: a richiesta si possono effettuare altre tipologie di attacchi o connessioni al processo con rubinetti (vedere pag. 2.13 e pag. 2.14 per dettagli)

Sfiato: standard: filettato ½” con tappo Altri: a richiesta con flangia o con rubinetto DS D12 (vedere pag. 2.13 e pag. 2.14 per dettagli)

Scarico: standard: filettato ½” con tappo Altri: a richiesta con flangia o con rubinetto DS D12 (vedere pag. 2.13 e pag. 2.14 per dettagli)

Attacchi al processo con rubinetti: (vedere pag. 2.13 e pag. 2.14 per dettagli)
Rubinetti DS GR18: a maschio cilindrico - Apertura/chiusura rapida con movimento a 90°
Rubinetto inferiore con contrappeso per chiusura automatica

Dimensioni
B = Misura legata al peso specifico del fluido
T = 130 mm (standard); altro a richiesta
S = 100 mm (standard); altro a richiesta

Accessori
Rubinetti di intercettazione (vedere da pag. 2.13 per dettagli)
Rubinetto di scarico (vedere da pag. 2.13 per dettagli)
Rubinetto di sfiato (vedere da pag. 2.13 per dettagli)
Asta graduata (vedere pag. 2.14 per dettagli)
Interruttori di livello (vedere da pag. 2.15 per dettagli)
Trasmettitore di livello (vedere da pag. 2.30 per dettagli)

Pesi
Indicatore: Kg. 12,0 circa (interasse 1.000 mm con flange DN20 PN16)
Rubinetti DS GR18 con contrappeso inferiore: Kg. 9,6 circa (con flange UNI DN20 PN40)

Ricambi
Non sono previsti ricambi per la normale manutenzione
Per i rubinetti vedere da pag. 1.72 del catalogo dedicato agli indicatori di livello a vetro

DIESSE FLUID CONTROL

INDICATORE DI LIVELLO MAGNETICO PN16 e PN25 / Class 150

DS MG - DS BP - SHP

Codice: DS MG - DSBP-½"GAS-M - M…-SS/SS/…/SS-SHP

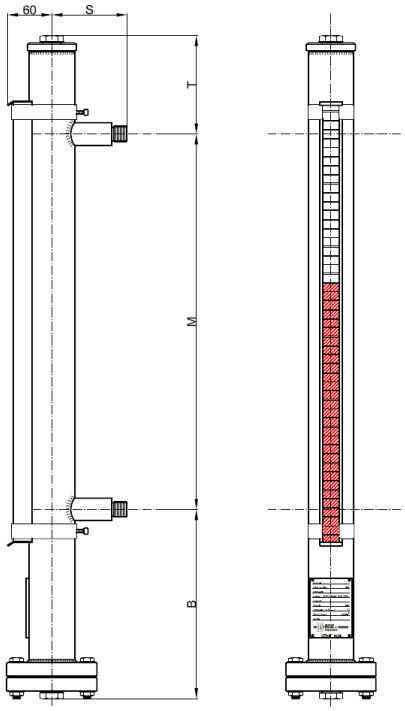

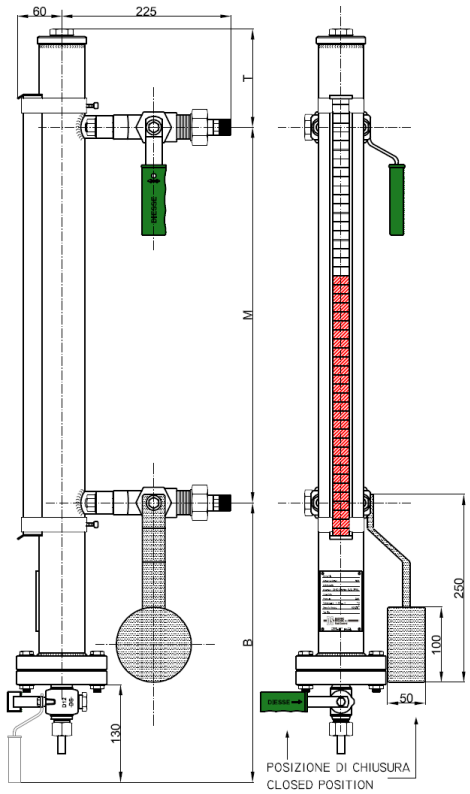

Dati tecnici

Condizioni di esercizio
Pressione: Standard PN16
A richiesta PN25 oppure Class 150
Temperatura: Standard sino a 200°C
A richiesta sino a 230°C
Peso specifico: ≥ 0,7 g/cm^3

Applicazione
Serbatoi di stoccaggio fluidi anche a bordo di imbarcazioni

Orientamento
Standard: posizione di lettura orientabile su 360° in fase di installazione

Interasse M
A richiesta sino ad un max di 5.600 mm in un solo pezzo (interasse fisso, non aggiustabile)
Altri: a richiesta sono disponibili interassi superiori a 5.600 mm (esecuzione in più pezzi)

Materiali (Standard)
Camera principale: AISI 316L (Ø 60,3 x 2 mm)
Galleggiante: AISI 316L (Ø 50 mm)
Titanio Grado 2 (Ø 50 mm)
Attacchi al processo: AISI 316L (flangiati, filettati, a saldare)
Con rubinetti DS GR18 in acciaio al carbonio ASTM A105 oppure in acciaio inox AISI 316L
Bandierine: Ottone con vernice epossidica bianca e rossa, custodia in alluminio anodizzato, finestra in vetro

Guarnizioni
Standard: grafite/AISI 316 Altro: a richiesta PTFE/AISI 316

Attacchi al processo

Flangiati standard:	UNI PN16/40 DN15-20-25	ANSI #150/RF DN ½" - ¾" - 1"
Filettati standard:	GAS-M ½" - ¾" - 1"	NPT-M ½" - ¾" - 1"
	GAS-F ½" - ¾" - 1"	NPT-F ½" - ¾" - 1"
A saldare standard:	BW ½" - ¾" - 1"	SW ½" - ¾" - 1"

Altri: a richiesta si possono effettuare altre tipologie di attacchi o connessioni al processo con rubinetti (vedere pag. 2.13 e pag. 2.14 per dettagli)

Sfiato: standard: filettato ½" con tappo Altri: a richiesta con flangia o con rubinetto DS D12 (vedere pag. 2.13 e pag. 2.14 per dettagli)

Scarico: standard: filettato ½" con tappo Altri: a richiesta con flangia o con rubinetto DS D12 (vedere pag. 2.13 e pag. 2.14 per dettagli)

Attacchi al processo con rubinetti: (vedere pag. 2.13 e pag. 2.14 per dettagli)
Rubinetti DS GR18: a maschio cilindrico - Apertura/chiusura rapida con movimento a 90°
Rubinetto inferiore con contrappeso per chiusura automatica

Dimensioni
B = Misura legata al peso specifico del fluido
T = 130 mm (standard); altro a richiesta
S = 100 mm (standard); altro a richiesta

Accessori

Rubinetti di intercettazione	(vedere da pag. 2.13 per dettagli)
Rubinetto di scarico	(vedere da pag. 2.13 per dettagli)
Rubinetto di sfiato	(vedere da pag. 2.13 per dettagli)
Asta graduata	(vedere pag. 2.14 per dettagli)
Interruttori di livello	(vedere da pag. 2.15 per dettagli)
Trasmettitore di livello	(vedere da pag. 2.30 per dettagli)

Pesi
Indicatore: Kg. 10,0 circa (interasse 1.000 mm con attacchi filettati 1/2" GAS-M)
Rubinetti DS GR18 con contrappeso inferiore: Kg. 7,2 circa (con attacchi filettati 1/2" GAS-M)

Ricambi
Non sono previsti ricambi per la normale manutenzione
Per i rubinetti vedere da pag. 1.72 del catalogo dedicato agli indicatori di livello a vetro

DIESSE FLUID CONTROL

INDICATORE DI LIVELLO MAGNETICO PN40 / Class 300

DS MG - DS MP - SHP

Codice: DS MG - DSMP -.../40/RF - M...- SS/SS/.../SS - SHP

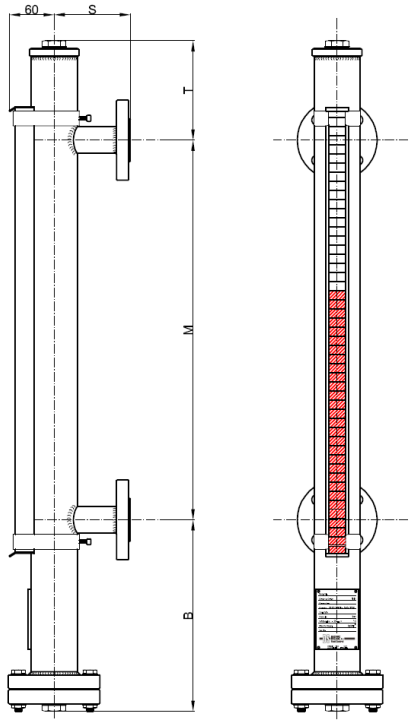

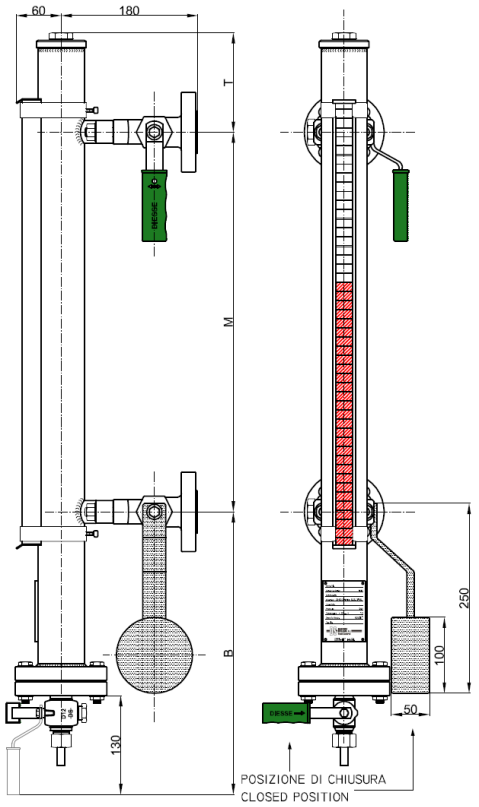

Dati tecnici

Condizioni di esercizio
Pressione: Standard PN40
A richiesta Class 300
Temperatura: Standard sino a 200°C
A richiesta sino a 230°C
Peso specifico: ≥ 0,7 g/cm^3

Applicazione
Serbatoi di stoccaggio fluidi anche a bordo di imbarcazioni

Orientamento
Standard: posizione di lettura orientabile su 360° in fase di installazione

Interasse M
A richiesta sino ad un max di 5.600 mm in un solo pezzo (interasse fisso, non aggiustabile)
Altri: a richiesta sono disponibili interassi superiori a 5.600 mm (esecuzione in più pezzi)

Materiali (Standard)
Camera principale: AISI 316L (Ø 60,3 x 2,77 mm)
Galleggiante: Titanio Grado 2 (Ø 50 mm) con rinforzi interni
Attacchi al processo: AISI 316L (flangiati, filettati, a saldare)
Con rubinetti DS GR18 in acciaio al carbonio ASTM A105 oppure in acciaio inox AISI 316L
Bandierine: Ottone con vernice epossidica bianca e rossa, custodia in alluminio anodizzato, finestra in vetro

Guarnizioni
Standard: grafite/AISI 316 Altro: a richiesta PTFE/AISI 316

Attacchi al processo

Flangiati standard:	UNI PN40 DN15-20-25	ANSI #300/RF DN ½“ - ¾“ - 1“
Filettati standard:	GAS-M ½” - ¾” - 1”	NPT-M ½” - ¾” - 1”
	GAS-F ½” - ¾” - 1”	NPT-F ½” - ¾” - 1”
A saldare standard:	BW ½” - ¾” - 1”	SW ½” - ¾” - 1”

Altri: a richiesta si possono effettuare altre tipologie di attacchi o connessioni al processo con rubinetti (vedere pag. 2.13 e pag. 2.14 per dettagli)

Sfiato: standard: filettato ½” con tappo Altri: a richiesta con flangia o con rubinetto DS D12 (vedere pag. 2.13 e pag. 2.14 per dettagli)

Scarico: standard: filettato ½” con tappo Altri: a richiesta con flangia o con rubinetto DS D12 (vedere pag. 2.13 e pag. 2.14 per dettagli)

Attacchi al processo con rubinetti: (vedere pag. 2.13 e pag. 2.14 per dettagli)
Rubinetti DS GR18: a maschio cilindrico - Apertura/chiusura rapida con movimento a 90°
Rubinetto inferiore con contrappeso per chiusura automatica

Dimensioni
B = misura legata al peso specifico del fluido
T = 130 mm (standard); altro a richiesta
S = 100 mm (standard); altro a richiesta

Accessori

Rubinetti di intercettazione	(vedere da pag. 2.13 per dettagli)
Rubinetto di scarico	(vedere da pag. 2.13 per dettagli)
Rubinetto di sfiato	(vedere da pag. 2.13 per dettagli)
Asta graduata	(vedere pag. 2.14 per dettagli)
Interruttori di livello	(vedere da pag. 2.15 per dettagli)
Trasmettitore di livello	(vedere da pag. 2.30 per dettagli)

Pesi
Indicatore: Kg. 12,0 circa (interasse 1.000 mm con flange DN20 PN40)
Rubinetti DS GR18 con contrappeso inferiore: Kg. 9,6 circa (con flange UNI DN20 PN40)

Ricambi
Non sono previsti ricambi per la normale manutenzione
Per i rubinetti vedere da pag. 1.72 del catalogo dedicato agli indicatori di livello a vetro

DIESSE FLUID CONTROL

INDICATORE DI LIVELLO MAGNETICO PN40 / Class 300

DS MG - DS MP - SHP

Codice: DS MG - DSMP-½"GAS-M - M…-SS/SS/…/SS-SHP

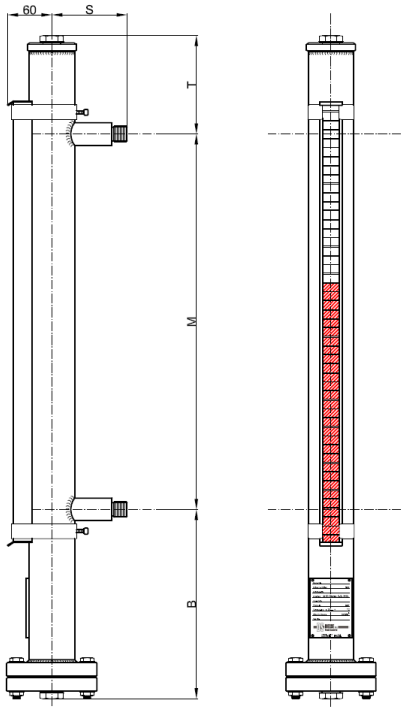

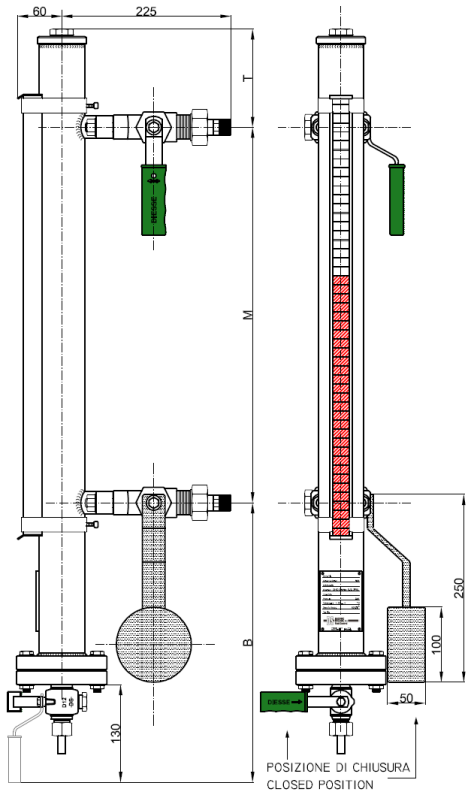

Dati tecnici

Condizioni di esercizio
Pressione: Standard PN40
A richiesta Class 300
Temperatura: Standard sino a 200°C
A richiesta sino a 230°C
Peso specifico: ≥ 0,7 g/cm^3

Applicazione
Serbatoi di stoccaggio fluidi anche a bordo di imbarcazioni

Orientamento
Standard: posizione di lettura orientabile su 360° in fase di installazione

Interasse M
A richiesta sino ad un max di 5.600 mm in un solo pezzo (interasse fisso, non aggiustabile)
Altri: a richiesta sono disponibili interassi superiori a 5.600 mm (esecuzione in più pezzi)

Materiali (Standard)

Camera principale:	AISI 316L (Ø 60,3 x 2,77 mm)
Galleggiante:	Titanio Grado 2 (Ø 50 mm) con rinforzi interni
Attacchi al processo:	AISI 316L (flangiati, filettati, a saldare) Con rubinetti DS GR18 in acciaio al carbonio ASTM A105 oppure in acciaio inox AISI 316L
Bandierine:	Ottone con vernice epossidica bianca e rossa, custodia in alluminio anodizzato, finestra in vetro

Guarnizioni
Standard: grafite/AISI 316 Altro: a richiesta PTFE/AISI 316

Attacchi al processo

Flangiati standard:	UNI PN40 DN15-20-25	ANSI #300/RF DN ½" - ¾" - 1"
Filettati standard:	GAS-M ½" - ¾" - 1"	NPT-M ½" - ¾" - 1"
	GAS-F ½" - ¾" - 1"	NPT-F ½" - ¾" - 1"
A saldare standard:	BW ½" - ¾" - 1"	SW ½" - ¾" - 1"

Altri: a richiesta si possono effettuare altre tipologie di attacchi o connessioni al processo con rubinetti (vedere pag. 2.13 e pag. 2.14 per dettagli)

Sfiato: standard: filettato ½" con tappo Altri: a richiesta con flangia o con rubinetto DS D12 (vedere pag. 2.13 e pag. 2.14 per dettagli)

Scarico: standard: filettato ½" con tappo Altri: a richiesta con flangia o con rubinetto DS D12 (vedere pag. 2.13 e pag. 2.14 per dettagli)

Attacchi al processo con rubinetti: (vedere pag. 2.13 e pag. 2.14 per dettagli)
Rubinetti DS GR18: a maschio cilindrico - Apertura/chiusura rapida con movimento a 90°
Rubinetto inferiore con contrappeso per chiusura automatica

Dimensioni
B = misura legata al peso specifico del fluido
T = 130 mm (standard); altro a richiesta
S = 100 mm (standard); altro a richiesta

Accessori

Rubinetti di intercettazione	(vedere da pag. 2.13 per dettagli)
Rubinetto di scarico	(vedere da pag. 2.13 per dettagli)
Rubinetto di sfiato	(vedere da pag. 2.13 per dettagli)
Asta graduata	(vedere pag. 2.14 per dettagli)
Interruttori di livello	(vedere da pag. 2.15 per dettagli)
Trasmettitore di livello	(vedere da pag. 2.30 per dettagli)

Pesi
Indicatore: Kg. 10,0 circa (interasse 1.000 mm con attacchi filettati 1/2" GAS-M)
Rubinetti DS GR18 con contrappeso inferiore: Kg. 7,2 circa (con attacchi filettati 1/2" GAS-M)

Ricambi
Non sono previsti ricambi per la normale manutenzione
Per i rubinetti vedere da pag. 1.72 del catalogo dedicato agli indicatori di livello a vetro

DIESSE FLUID CONTROL

INDICATORE DI LIVELLO MAGNETICO PN16

DS MG - DS BP - NPV - SHP

Codice: DS MG-DSBP-…/16/RF-M…-SS/SS/…/SS-NPV-SHP

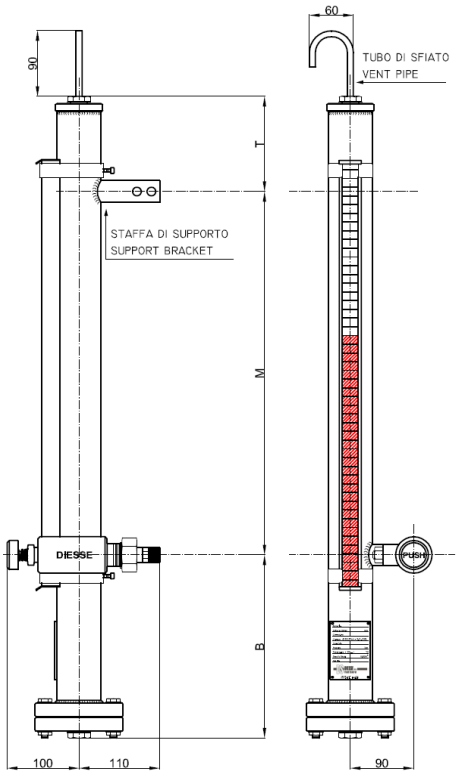

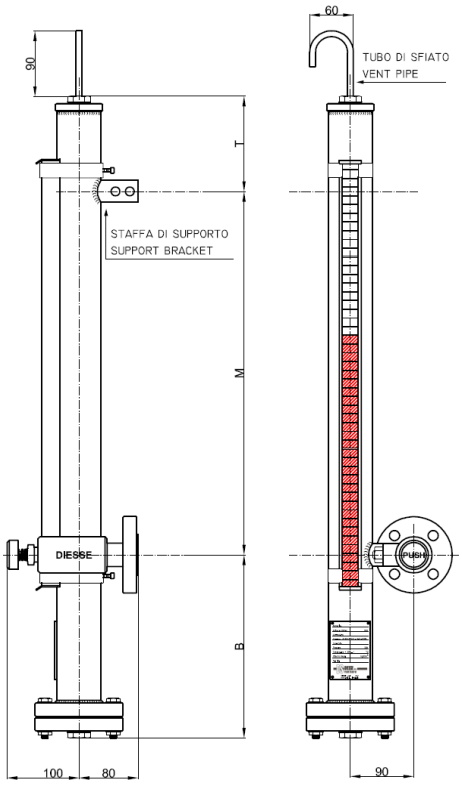

Dati tecnici

Condizioni di esercizio
Pressione: PN16
Temperatura: sino a 150°C
Peso specifico: ≥ 0,7 g/cm^3

Applicazione
Serbatoi di stoccaggio fluidi anche a bordo di imbarcazioni

Orientamento
Standard: posizione di lettura orientabile su 360° in fase di installazione

Interasse M
A richiesta sino ad un max di 5.600 mm in un solo pezzo (interasse fisso, non aggiustabile)
Altri: a richiesta sono disponibili interassi superiori a 5.600 mm (esecuzione in più pezzi)

Materiali (Standard)
Camera principale: AISI 316L (Ø 60,3 x 2 mm)
Galleggiante: AISI 316L (Ø 50 mm)
Titanio Grado 2 (Ø 50 mm)
Attacco al processo: Valvola a pulsante DS NPV con chiusura automatica in acciaio al carbonio ASTM A105 oppure in acciaio inox AISI 316L
Bandierine: Ottone con vernice epossidica bianca e rossa, custodia in alluminio anodizzato, finestra in vetro

Guarnizioni
Standard: grafite/AISI 316 Altro: a richiesta PTFE/AISI 316

Valvola
DS NPV: a pulsante con chiusura automatica
Manovra: apertura a pulsante (posizione valvola: standard a destra; a richiesta a sinistra)
Attacchi al processo:
Flangiati standard: UNI PN16 DN15-20-25 ANSI #150/RF DN ½“ - ¾“ - 1“
Filettati standard: GAS-M ½” - ¾” NPT-M ½” - ¾”
Altri: a richiesta si possono effettuare altre tipologie di attacchi
Sfiato: standard: filettato ½” con tubetto Altri: a richiesta (vedere pag. 1.52 per dettagli)
Scarico: standard: filettato ½” con tappo Altri: a richiesta (vedere pag. 1.52 per dettagli)

Dimensioni
B = Misura legata al peso specifico del fluido
T = 130 mm (standard); altro a richiesta

Accessori
Rubinetti di intercettazione (vedere da pag. 2.13 per dettagli)
Rubinetto di scarico (vedere da pag. 2.13 per dettagli)
Rubinetto di sfiato (vedere da pag. 2.13 per dettagli)
Asta graduata (vedere pag. 2.14 per dettagli)
Interruttori di livello (vedere da pag. 2.15 per dettagli)
Trasmettitore di livello (vedere da pag. 2.30 per dettagli)

Pesi
Indicatore: Kg. 13,5 circa (interasse 1.000 mm con valvola DS NPV flangiata UNI DN20 PN16)

Ricambi
Non sono previsti ricambi per la normale manutenzione
Per la valvola DS NPV: vedere da pag. 1.74 (esploso vedere pag. 1.67) del catalogo dedicato agli indicatori di livello a vetro