DS DIESSE
FLUID CONTROL

Product origin
Design & Manufacturing
ITALY

indicatori di livello per APPLICAZIONE NAVALE

a richiesta prodotto disponibile
con certificazione Lloyd's Register

DIESSE FLUID CONTROL

INDICATORE DI LIVELLO A RIFLESSIONE PN16

DS LG - RBF NPV

Codice: DS LG-RBF…-… /16/RF-NPV/…/…-M…-CS/CS

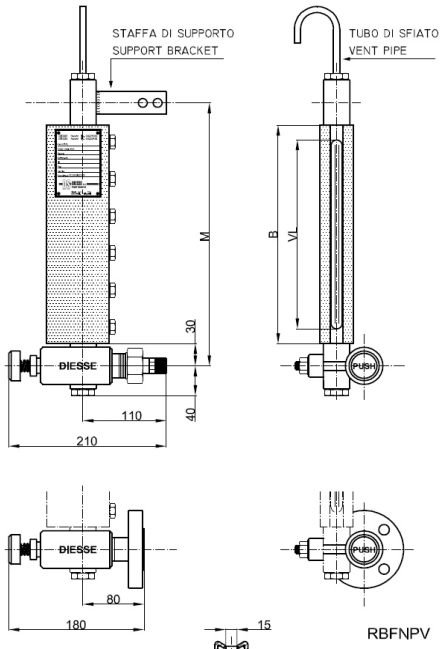

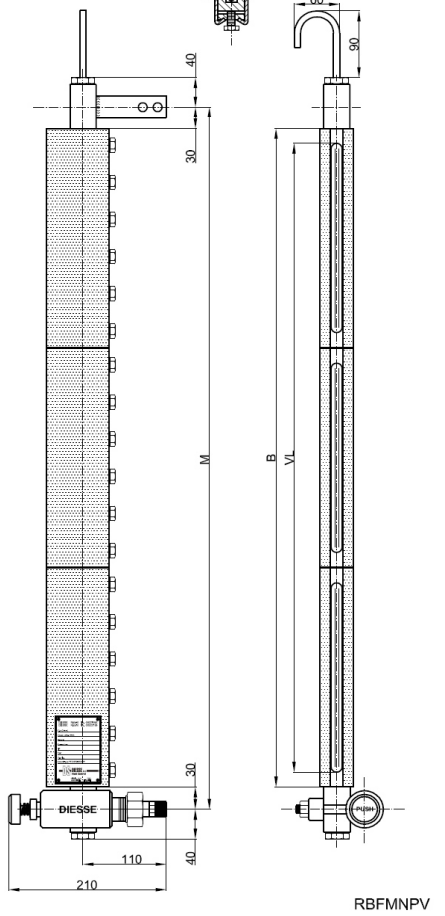

Dati tecnici

Condizioni di esercizio
Pressione max: PN16
Temperatura max: 150°C

Applicazione
Serbatoi di stoccaggio fluidi anche a bordo di imbarcazioni

Orientamento
Standard: frontale, a richiesta laterale (a destra o a sinistra); orientabile in fase di produzione

Interasse
A richiesta: vedere tabella sotto per interasse minimo (Interasse fisso, non aggiustabile)
Altri: A richiesta sono disponibili interasse intermedi e superiori a 3.000 mm

Materiali (Standard)

Esecuzione:	CS/CS	SS/CS
Corpo livelletta e valvola:	ASTM A105	AISI 316L
Asta ed otturatore:	AISI 410	AISI 316
Parti non a contatto con il fluido:	Acc. al carbonio zinc.	Acc. al carbonio zinc.

Guarnizioni
Standard: grafite/rame Altro: a richiesta grafite/AISI 316 oppure PTFE/AISI316

Valvola
DS NPV: a pulsante con chiusura automatica
Manovra: apertura a pulsante (posizione valvola: standard a destra; a richiesta a sinistra)
Attacchi al processo:
Flangiati standard: UNI PN16 DN15-20-25 ANSI #150/RF DN ½“ - ¾“ - 1“
Filettati standard: GAS-M ½” - ¾” NPT-M ½” - ¾”
Altri: a richiesta si possono effettuare altre tipologie di attacchi
Sfiato: standard: filettato ½” con tubetto Altri: a richiesta (vedere pag. 1.52 per dettagli)
Scarico: standard: filettato ½” con tappo Altri: a richiesta (vedere pag. 1.52 per dettagli)

Cristalli
A riflessione, in vetro borosilicato, termicamente trattato ed extra-duro a norma DIN 7081
Standard: tipo A (vedere pag. 1.69) Altro: a richiesta tipo B (vedere pag. 1.69)

Accessori
Vedere da pagina 1.55 per dettagli

Pesi
Livelletta DS RBF: vedere tabella sotto
Valvola DS NPV: Kg. 2,6 circa (con flangia UNI DN20 PN16)

Momento di serraggio viti livelletta
Esecuzione standard: 40 Nm

Ricambi
Livelletta DS RBF: vedere da pag. 1.69 (esploso vedere pag. 1.61)
Valvola DS NPV: vedere da pag. 1.74 (esploso vedere pag. 1.67)

CODICE	TIPO	CORPO Lunghezza [mm]	INTERASSE MINIMO SL [mm]	VISIBILITA' [mm]	CRISTALLO Lunghezza [mm]	PESO Livelletta [Kg]
	x N. el.	B	M = B+60	VL	x N. elementi	
11	1x1	130	**190**	**95**	115x1	3,7
12	2x1	155	**215**	**120**	140x1	4,1
13	3x1	180	**240**	**145**	165x1	4,6
14	4x1	205	**265**	**170**	190x1	5,1
15	5x1	235	**295**	**200**	220x1	5,6
16	6x1	265	**325**	**230**	250x1	6,2
17	7x1	295	**355**	**260**	280x1	6,7
18	8x1	335	**395**	**300**	320x1	7,4
19	9x1	360	**420**	**320**	340x1	7,9
24	4x2	410	**470**	**375**	190x2	8,8
25	5x2	470	**530**	**435**	220x2	9,8
26	6x2	530	**590**	**495**	250x2	11,0
27	7x2	590	**650**	**555**	280x2	12,0
28	8x2	670	**730**	**635**	320x2	13,4
29	9x2	720	**780**	**680**	340x2	14,4
36	6x3	795	**855**	**760**	250x3	15,7
37	7x3	885	**945**	**850**	280x3	17,2
38	8x3	1005	**1065**	**970**	320x3	19,3
39	9x3	1080	**1140**	**1040**	340x3	20,8
47	7x4	1180	**1240**	**1145**	280x4	22,5
48	8x4	1340	**1400**	**1305**	320x4	25,3
49	9x4	1440	**1500**	**1400**	340x4	27,3
57	7x5	1475	**1535**	**1440**	280x5	27,8
58	8x5	1675	**1735**	**1640**	320x5	31,3
59	9x5	1800	**1860**	**1760**	340x5	33,8
68	8x6	2010	**2070**	**1975**	320x6	37,2
69	9x6	2160	**2220**	**2120**	340x6	40,2
78	8x7	2345	**2405**	**2310**	320x7	43,2
79	9x7	2520	**2580**	**2480**	340x7	46,7
88	8x8	2680	**2740**	**2645**	320x8	49,3
89	9x8	2880	**2940**	**2840**	340x8	53,2

Tab. RBF

DS DIESSE FLUID CONTROL

INDICATORE DI LIVELLO A RIFLESSIONE PN25 e PN40 / Class 150

DS LG - RBR GR18 - LFC

Codice: DS LG-RBR…-… /40/RF-GR18/…/…-M…-CS/CS-LFC

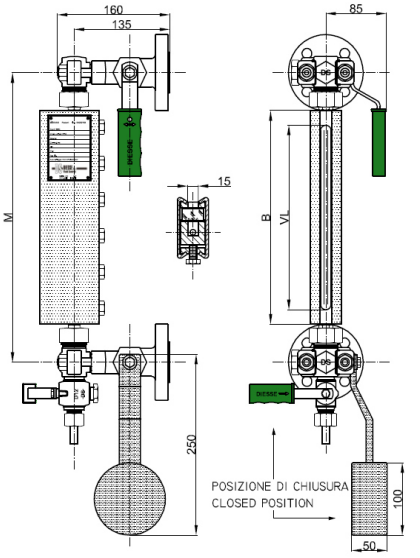

RBRLFC

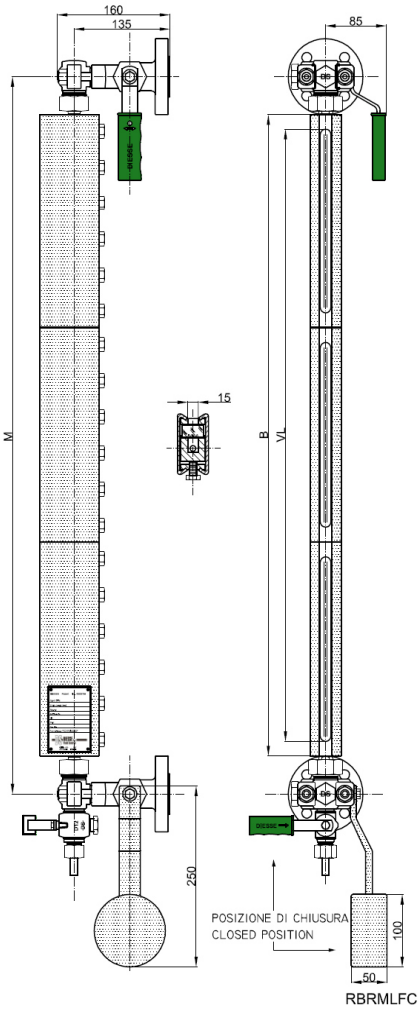

RBRMLFC

Dati tecnici

Condizioni di esercizio
Pressione max: PN25 e PN40
Temperatura max: 300°C (come per specifiche DIN 7081 dei cristalli, vedere pag. 1.69)

Applicazione
Serbatoi di stoccaggio fluidi anche a bordo di imbarcazioni

Orientamento
Standard: posizione di lettura orientabile su 360° in fase di installazione

Interasse
Standard: vedere tabella sotto (**interasse aggiustabile - 0 mm / + 10 mm**)
Altri: a richiesta sono disponibili interassi intermedi e superiori a 3.000 mm

Materiali (Standard)

Esecuzione:	CS/CS	SS/CS
Corpo livelletta e rubinetti:	ASTM A105	AISI 316L
Trim rubinetti:	AISI 303	AISI 316
Parti non a contatto con il fluido:	Acc. al carbonio zinc.	Acc. al carbonio zinc.

Guarnizioni
Standard: grafite/rame Altro: a richiesta grafite/AISI 316 oppure PTFE/AISI316

Rubinetti
DS GR18: a maschio cilindrico - Apertura/chiusura rapida con movimento a 90°
Rubinetto inferiore con leva con contrappeso per chiusura automatica
Attacchi al processo:
Flangiati standard: UNI PN40 DN15-20-25 ANSI #150-300/RF DN ½“ - ¾“ - 1“
Filettati standard: GAS-M ½” - ¾” NPT-M ½” - ¾”
Altri: a richiesta si possono effettuare altre tipologie di attacchi (vedere pag. 1.49 per dettagli)
Sfiato: standard: cieco Altri: a richiesta (vedere pag. 1.50 per dettagli)
Scarico: standard: rubinetto DS D12 filettato ½” Altri: a richiesta (vedere pag. 1.50 per dettagli)

Cristalli
A riflessione, in vetro borosilicato, termicamente trattato ed extra-duro a norma DIN 7081
Standard: tipo A (vedere pag. 1.69) Altro: a richiesta tipo B (vedere pag. 1.69)

Accessori
Vedere da pagina 1.55 per dettagli

Pesi
Livelletta DS RBR: vedere tabella sotto
Rubinetti DS GR18 con contrappeso inferiore: Kg. 10,8 circa (con flange UNI DN20 PN40)

Momento di serraggio viti livelletta
Esecuzione standard: 40 Nm

Ricambi
Livelletta DS RBR: vedere da pag. 1.69 (esploso vedere pag. 1.61)
Rubinetti DS GR18: vedere da pag. 1.72 (esploso vedere pag. 1.66)

CODICE	TIPO	CORPO Lunghezza [mm]	INTERASSE SL Tubetti L = 57 M [-0/+10 mm]	INTERASSE HL Tubetti L = 70 M [-0/+10 mm]	VISIBILITA' [mm]	CRISTALLO Lunghezza [mm]	PESO Livelletta [Kg]
	x N. el.	B	M = B+105	M = B+130	VL	x N. elementi	
11	1x1	130	**235**	**260**	**95**	115x1	2,4
12	2x1	155	**260**	**285**	**120**	140x1	2,8
13	3x1	180	**285**	**310**	**145**	165x1	3,3
14	4x1	205	**310**	**335**	**170**	190x1	3,8
15	5x1	235	**340**	**365**	**200**	220x1	4,3
16	6x1	265	**370**	**395**	**230**	250x1	4,9
17	7x1	295	**400**	**425**	**260**	280x1	5,4
18	8x1	335	**440**	**465**	**300**	320x1	6,1
19	9x1	360	**465**	**490**	**320**	340x1	6,6
24	4x2	410	**515**	**540**	**375**	190x2	7,5
25	5x2	470	**575**	**600**	**435**	220x2	8,5
26	6x2	530	**635**	**660**	**495**	250x2	9,7
27	7x2	590	**695**	**720**	**555**	280x2	10,7
28	8x2	670	**775**	**800**	**635**	320x2	12,1
29	9x2	720	**825**	**850**	**680**	340x2	13,1
36	6x3	795	**900**	**925**	**760**	250x3	14,4
37	7x3	885	**990**	**1015**	**850**	280x3	15,9
38	8x3	1005	**1110**	**1145**	**970**	320x3	18,0
39	9x3	1080	**1185**	**1210**	**1040**	340x3	19,5
47	7x4	1180	**1285**	**1310**	**1145**	280x4	21,2
48	8x4	1340	**1445**	**1470**	**1305**	320x4	24,0
49	9x4	1440	**1545**	**1570**	**1400**	340x4	26,0
57	7x5	1475	**1580**	**1605**	**1440**	280x5	26,5
58	8x5	1675	**1780**	**1805**	**1640**	320x5	30,0
59	9x5	1800	**1905**	**1930**	**1760**	340x5	32,5
68	8x6	2010	**2115**	**2140**	**1975**	320x6	35,9
69	9x6	2160	**2265**	**2290**	**2120**	340x6	38,9
78	8x7	2345	**2450**	**2475**	**2310**	320x7	41,9
79	9x7	2520	**2625**	**2650**	**2480**	340x7	45,4
88	8x8	2680	**2785**	**2810**	**2645**	320x8	47,9
89	9x8	2880	**2985**	**3010**	**2840**	340x8	51,9

Tab. RBR

DS DIESSE FLUID CONTROL

INDICATORE DI LIVELLO A RIFLESSIONE PN25 e PN40 / Class 150

DS LG - RBF GR18 - LFC

Codice: DS LG-RBF…-… /40/RF-GR18/…/…-M…-CS/CS-LFC

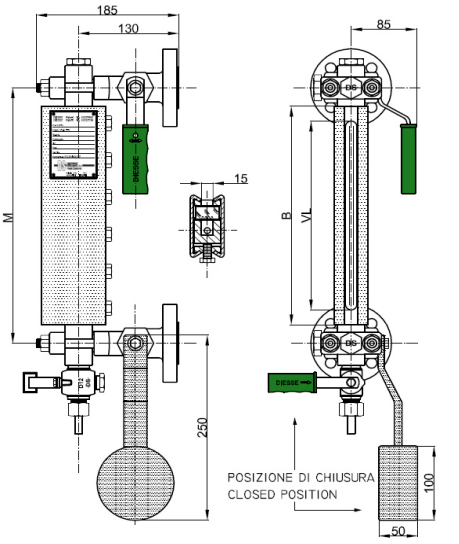

RBFLFC

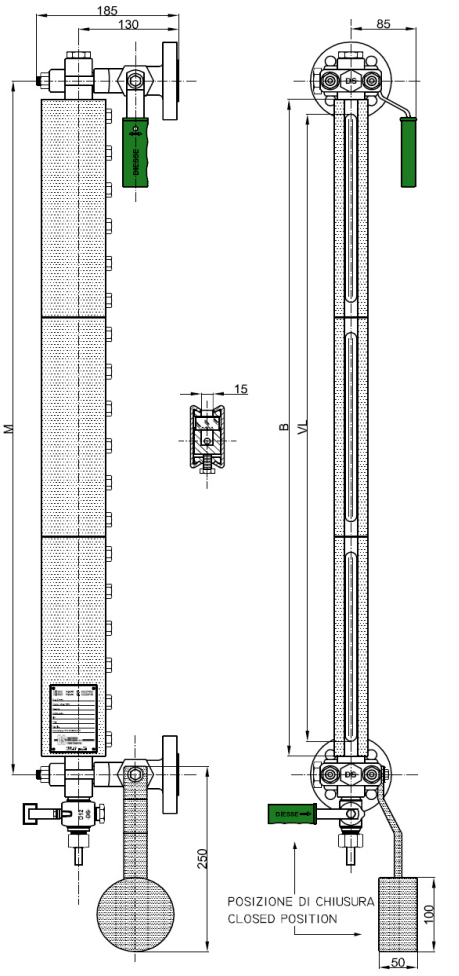

RBFMLFC

Dati tecnici

Condizioni di esercizio
Pressione max: PN25 e PN40
Temperatura max: 300°C (come per specifiche DIN 7081 dei cristalli, vedere pag. 1.69)

Applicazione
Serbatoi di stoccaggio fluidi anche a bordo di imbarcazioni

Orientamento
Standard: frontale, a richiesta laterale (a destra o a sinistra); orientabile in fase di produzione

Interasse
A richiesta: vedere tabella sotto per interasse minimo (interasse fisso, non aggiustabile)
Altri: a richiesta sono disponibili interasse intermedi e superiori a 3.000 mm

Materiali (Standard)

Esecuzione:	CS/CS	SS/CS
Corpo livelletta e rubinetti:	ASTM A105	AISI 316L
Trim rubinetti:	AISI 303	AISI 316
Parti non a contatto con il fluido:	Acc. al carbonio zinc.	Acc. al carbonio zinc.

Guarnizioni
Standard: grafite/rame Altro: a richiesta grafite/AISI 316 oppure PTFE/AISI316

Rubinetti
DS GR18: a maschio cilindrico - Apertura/chiusura rapida con movimento a 90°
Rubinetto inferiore con leva con contrappeso per chiusura automatica
Attacchi al processo:
Flangiati standard: UNI PN40 DN15-20-25 ANSI #150-300/RF DN ½“ - ¾“ - 1“
Filettati standard: GAS-M ½” - ¾” NPT-M ½” - ¾”
Altri: a richiesta si possono effettuare altre tipologie di attacchi (vedere pag. 1.51 per dettagli)
Sfiato: Standard: filettato ½” con tappo Altri: a richiesta (vedere pag. 1.52 per dettagli)
Scarico: Standard: rubinetto DS D12 filettato ½” Altri: a richiesta (vedere pag. 1.52 per dettagli)

Cristalli
A riflessione, in vetro borosilicato, termicamente trattato ed extra-duro a norma DIN 7081
Standard: tipo A (vedere pag. 1.69) Altro: a richiesta tipo B (vedere pag. 1.69)

Accessori
Vedere da pagina 1.55 per dettagli

Pesi
Livelletta DS RBF: vedere tabella sotto
Rubinetti DS GR18 con contrappeso inferiore: Kg. 10,8 circa (con flange UNI DN20 PN40)

Momento di serraggio viti livelletta
Esecuzione standard: 40 Nm

Ricambi
Livelletta DS RBF: vedere da pag. 1.69 (esploso vedere pag. 1.61)
Rubinetti DS GR18: vedere da pag. 1.72 (esploso vedere pag. 1.66)

CODICE	TIPO	CORPO Lunghezza [mm]	INTERASSE MINIMO SL [mm]	VISIBILITA' [mm]	CRISTALLO Lunghezza [mm]	PESO Livelletta [Kg]
	x N. el.	B	M = B+40	VL	x N. elementi	
11	1x1	130	**170**	**95**	115x1	3,7
12	2x1	155	**195**	**120**	140x1	4,1
13	3x1	180	**220**	**145**	165x1	4,6
14	4x1	205	**245**	**170**	190x1	5,1
15	5x1	235	**275**	**200**	220x1	5,6
16	6x1	265	**305**	**230**	250x1	6,2
17	7x1	295	**335**	**260**	280x1	6,7
18	8x1	335	**375**	**300**	320x1	7,4
19	9x1	360	**400**	**320**	340x1	7,9
24	4x2	410	**450**	**375**	190x2	8,8
25	5x2	470	**510**	**435**	220x2	9,8
26	6x2	530	**570**	**495**	250x2	11,0
27	7x2	590	**630**	**555**	280x2	12,0
28	8x2	670	**710**	**635**	320x2	13,4
29	9x2	720	**760**	**680**	340x2	14,4
36	6x3	795	**835**	**760**	250x3	15,7
37	7x3	885	**925**	**850**	280x3	17,2
38	8x3	1005	**1045**	**970**	320x3	19,3
39	9x3	1080	**1120**	**1040**	340x3	20,8
47	7x4	1180	**1220**	**1145**	280x4	22,5
48	8x4	1340	**1380**	**1305**	320x4	25,3
49	9x4	1440	**1480**	**1400**	340x4	27,3
57	7x5	1475	**1515**	**1440**	280x5	27,8
58	8x5	1675	**1715**	**1640**	320x5	31,3
59	9x5	1800	**1840**	**1760**	340x5	33,8
68	8x6	2010	**2050**	**1975**	320x6	37,2
69	9x6	2160	**2200**	**2120**	340x6	40,2
78	8x7	2345	**2385**	**2310**	320x7	43,2
79	9x7	2520	**2560**	**2480**	340x7	46,7
88	8x8	2680	**2720**	**2645**	320x8	49,3
89	9x8	2880	**2920**	**2840**	340x8	53,2

Tab. RBF

DS DIESSE
FLUID CONTROL

Product origin
Design & Manufacturing
ITALY

indicatori di livello magnetici per APPLICAZIONE NAVALE

a richiesta prodotto disponibile
con certificazione Lloyd's Register

DIESSE FLUID CONTROL

INDICATORE DI LIVELLO MAGNETICO PN16 / PN25 / Class 150

DS MG - DS BP - SHP

Codice: DS MG - DSBP -.../16/RF - M...- SS/SS/.../SS - SHP

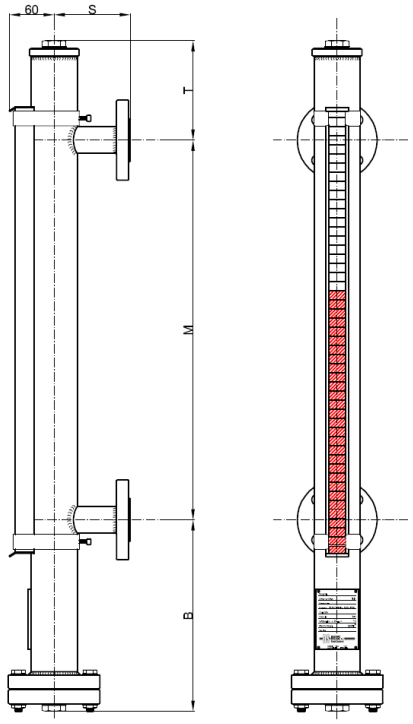

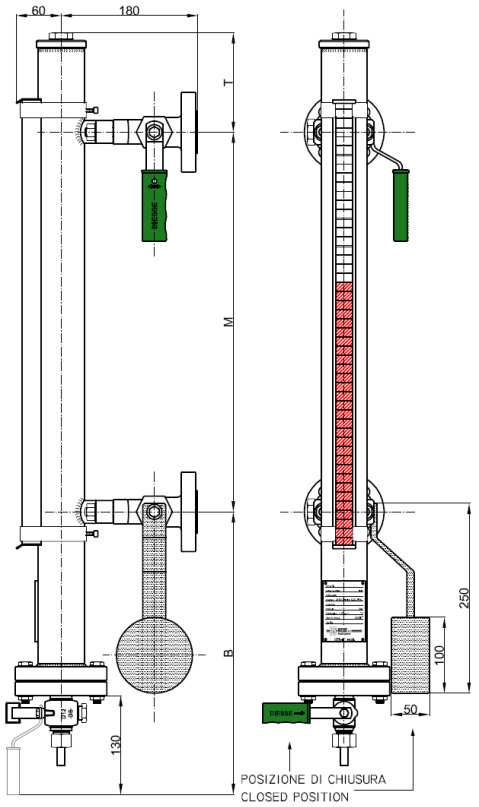

Dati tecnici

Condizioni di esercizio
Pressione: Standard PN16
A richiesta PN25 oppure Class 150
Temperatura: Standard sino a 200°C
A richiesta sino a 230°C
Peso specifico: ≥ 0,7 g/cm^3

Applicazione
Serbatoi di stoccaggio fluidi anche a bordo di imbarcazioni

Orientamento
Standard: posizione di lettura orientabile su 360° in fase di installazione

Interasse M
A richiesta sino ad un max di 5.600 mm in un solo pezzo (interasse fisso, non aggiustabile)
Altri: a richiesta sono disponibili interassi superiori a 5.600 mm (esecuzione in più pezzi)

Materiali (Standard)
Camera principale: AISI 316L (Ø 60,3 x 2 mm)
Galleggiante: AISI 316L (Ø 50 mm)
Titanio Grado 2 (Ø 50 mm)
Attacchi al processo: AISI 316L (flangiati, filettati, a saldare)
Con rubinetti DS GR18 in acciaio al carbonio ASTM A105 oppure in acciaio inox AISI 316L
Bandierine: Ottone con vernice epossidica bianca e rossa, custodia in alluminio anodizzato, finestra in vetro

Guarnizioni
Standard: grafite/AISI 316 Altro: a richiesta PTFE/AISI 316

Attacchi al processo
Flangiati standard: UNI PN16/40 DN15-20-25 ANSI #150/RF DN ½“ - ¾“ - 1“
Filettati standard: GAS-M ½” - ¾” - 1” NPT-M ½” - ¾” - 1”
GAS-F ½” - ¾” - 1” NPT-F ½” - ¾” - 1”
A saldare standard: BW ½” - ¾” - 1” SW ½” - ¾” - 1”

Altri: a richiesta si possono effettuare altre tipologie di attacchi o connessioni al processo con rubinetti (vedere pag. 2.13 e pag. 2.14 per dettagli)

Sfiato: standard: filettato ½” con tappo Altri: a richiesta con flangia o con rubinetto DS D12 (vedere pag. 2.13 e pag. 2.14 per dettagli)

Scarico: standard: filettato ½” con tappo Altri: a richiesta con flangia o con rubinetto DS D12 (vedere pag. 2.13 e pag. 2.14 per dettagli)

Attacchi al processo con rubinetti: (vedere pag. 2.13 e pag. 2.14 per dettagli)
Rubinetti DS GR18: a maschio cilindrico - Apertura/chiusura rapida con movimento a 90°
Rubinetto inferiore con contrappeso per chiusura automatica

Dimensioni
B = Misura legata al peso specifico del fluido
T = 130 mm (standard); altro a richiesta
S = 100 mm (standard); altro a richiesta

Accessori
Rubinetti di intercettazione (vedere da pag. 2.13 per dettagli)
Rubinetto di scarico (vedere da pag. 2.13 per dettagli)
Rubinetto di sfiato (vedere da pag. 2.13 per dettagli)
Asta graduata (vedere pag. 2.14 per dettagli)
Interruttori di livello (vedere da pag. 2.15 per dettagli)
Trasmettitore di livello (vedere da pag. 2.30 per dettagli)

Pesi
Indicatore: Kg. 12,0 circa (interasse 1.000 mm con flange DN20 PN16)
Rubinetti DS GR18 con contrappeso inferiore: Kg. 9,6 circa (con flange UNI DN20 PN40)

Ricambi
Non sono previsti ricambi per la normale manutenzione
Per i rubinetti vedere da pag. 1.72 del catalogo dedicato agli indicatori di livello a vetro

DIESSE FLUID CONTROL

INDICATORE DI LIVELLO MAGNETICO PN16 e PN25 / Class 150

DS MG - DS BP - SHP

Codice: DS MG - DSBP-½"GAS-M - M…-SS/SS/…/SS-SHP

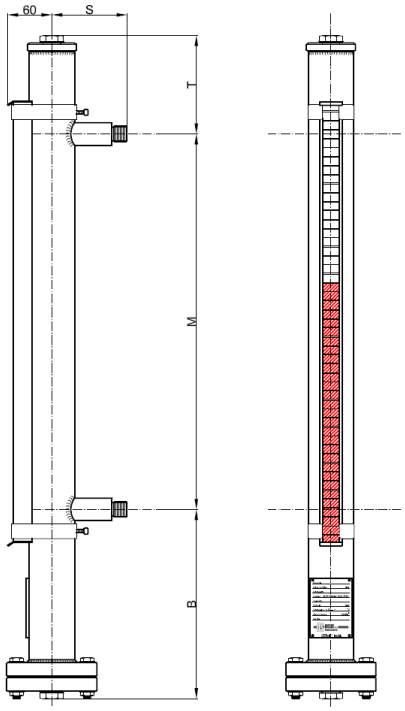

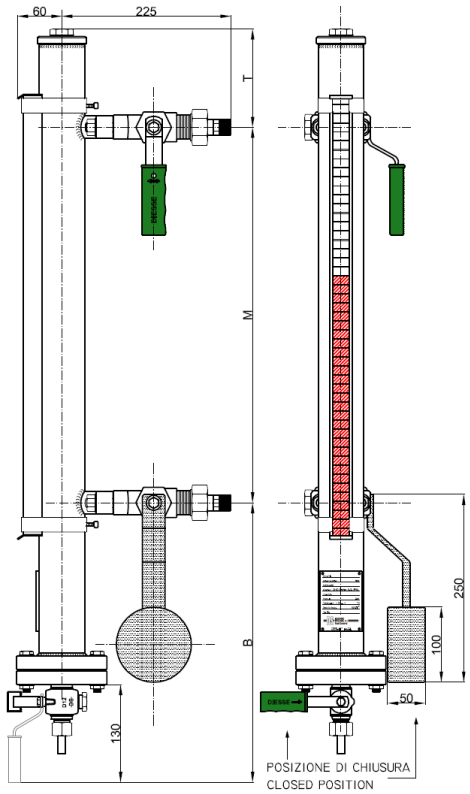

Dati tecnici

Condizioni di esercizio
Pressione: Standard PN16
A richiesta PN25 oppure Class 150
Temperatura: Standard sino a 200°C
A richiesta sino a 230°C
Peso specifico: ≥ 0,7 g/cm^3

Applicazione
Serbatoi di stoccaggio fluidi anche a bordo di imbarcazioni

Orientamento
Standard: posizione di lettura orientabile su 360° in fase di installazione

Interasse M
A richiesta sino ad un max di 5.600 mm in un solo pezzo (interasse fisso, non aggiustabile)
Altri: a richiesta sono disponibili interassi superiori a 5.600 mm (esecuzione in più pezzi)

Materiali (Standard)
Camera principale: AISI 316L (Ø 60,3 x 2 mm)
Galleggiante: AISI 316L (Ø 50 mm)
Titanio Grado 2 (Ø 50 mm)
Attacchi al processo: AISI 316L (flangiati, filettati, a saldare)
Con rubinetti DS GR18 in acciaio al carbonio ASTM A105 oppure in acciaio inox AISI 316L
Bandierine: Ottone con vernice epossidica bianca e rossa, custodia in alluminio anodizzato, finestra in vetro

Guarnizioni
Standard: grafite/AISI 316 Altro: a richiesta PTFE/AISI 316

Attacchi al processo

Flangiati standard:	UNI PN16/40 DN15-20-25	ANSI #150/RF DN ½" - ¾" - 1"
Filettati standard:	GAS-M ½" - ¾" - 1"	NPT-M ½" - ¾" - 1"
	GAS-F ½" - ¾" - 1"	NPT-F ½" - ¾" - 1"
A saldare standard:	BW ½" - ¾" - 1"	SW ½" - ¾" - 1"

Altri: a richiesta si possono effettuare altre tipologie di attacchi o connessioni al processo con rubinetti (vedere pag. 2.13 e pag. 2.14 per dettagli)

Sfiato: standard: filettato ½" con tappo Altri: a richiesta con flangia o con rubinetto DS D12 (vedere pag. 2.13 e pag. 2.14 per dettagli)

Scarico: standard: filettato ½" con tappo Altri: a richiesta con flangia o con rubinetto DS D12 (vedere pag. 2.13 e pag. 2.14 per dettagli)

Attacchi al processo con rubinetti: (vedere pag. 2.13 e pag. 2.14 per dettagli)
Rubinetti DS GR18: a maschio cilindrico - Apertura/chiusura rapida con movimento a 90°
Rubinetto inferiore con contrappeso per chiusura automatica

Dimensioni
B = Misura legata al peso specifico del fluido
T = 130 mm (standard); altro a richiesta
S = 100 mm (standard); altro a richiesta

Accessori

Rubinetti di intercettazione	(vedere da pag. 2.13 per dettagli)
Rubinetto di scarico	(vedere da pag. 2.13 per dettagli)
Rubinetto di sfiato	(vedere da pag. 2.13 per dettagli)
Asta graduata	(vedere pag. 2.14 per dettagli)
Interruttori di livello	(vedere da pag. 2.15 per dettagli)
Trasmettitore di livello	(vedere da pag. 2.30 per dettagli)

Pesi
Indicatore: Kg. 10,0 circa (interasse 1.000 mm con attacchi filettati 1/2" GAS-M)
Rubinetti DS GR18 con contrappeso inferiore: Kg. 7,2 circa (con attacchi filettati 1/2" GAS-M)

Ricambi
Non sono previsti ricambi per la normale manutenzione
Per i rubinetti vedere da pag. 1.72 del catalogo dedicato agli indicatori di livello a vetro

DIESSE FLUID CONTROL

INDICATORE DI LIVELLO MAGNETICO PN40 / Class 300

DS MG - DS MP - SHP

Codice: DS MG - DSMP -.../40/RF - M...- SS/SS/.../SS - SHP

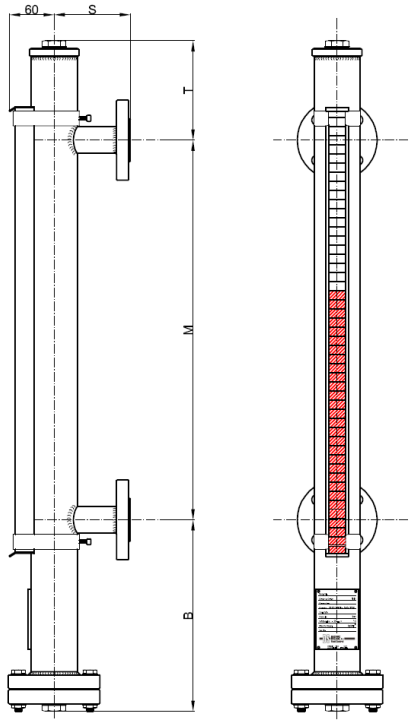

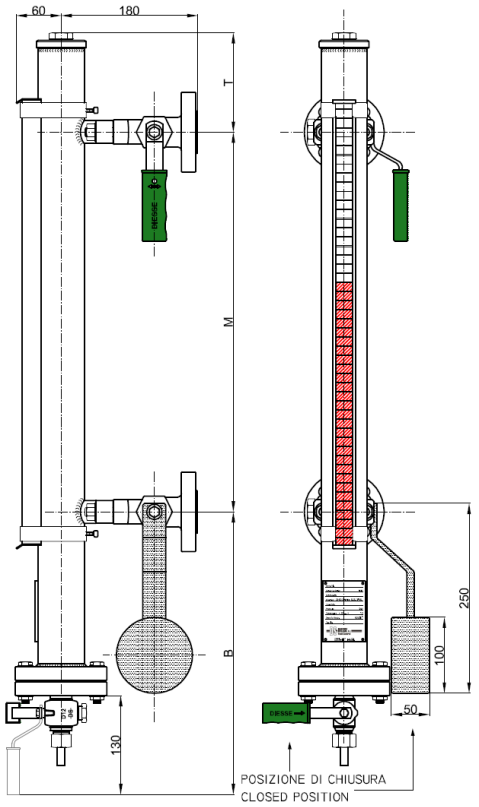

Dati tecnici

Condizioni di esercizio
Pressione: Standard PN40
A richiesta Class 300
Temperatura: Standard sino a 200°C
A richiesta sino a 230°C
Peso specifico: ≥ 0,7 g/cm^3

Applicazione
Serbatoi di stoccaggio fluidi anche a bordo di imbarcazioni

Orientamento
Standard: posizione di lettura orientabile su 360° in fase di installazione

Interasse M
A richiesta sino ad un max di 5.600 mm in un solo pezzo (interasse fisso, non aggiustabile)
Altri: a richiesta sono disponibili interassi superiori a 5.600 mm (esecuzione in più pezzi)

Materiali (Standard)
Camera principale: AISI 316L (Ø 60,3 x 2,77 mm)
Galleggiante: Titanio Grado 2 (Ø 50 mm) con rinforzi interni
Attacchi al processo: AISI 316L (flangiati, filettati, a saldare)
Con rubinetti DS GR18 in acciaio al carbonio ASTM A105 oppure in acciaio inox AISI 316L
Bandierine: Ottone con vernice epossidica bianca e rossa, custodia in alluminio anodizzato, finestra in vetro

Guarnizioni
Standard: grafite/AISI 316 Altro: a richiesta PTFE/AISI 316

Attacchi al processo

Flangiati standard:	UNI PN40 DN15-20-25	ANSI #300/RF DN ½“ - ¾“ - 1“
Filettati standard:	GAS-M ½” - ¾” - 1”	NPT-M ½” - ¾” - 1”
	GAS-F ½” - ¾” - 1”	NPT-F ½” - ¾” - 1”
A saldare standard:	BW ½” - ¾” - 1”	SW ½” - ¾” - 1”

Altri: a richiesta si possono effettuare altre tipologie di attacchi o connessioni al processo con rubinetti (vedere pag. 2.13 e pag. 2.14 per dettagli)

Sfiato: standard: filettato ½” con tappo Altri: a richiesta con flangia o con rubinetto DS D12 (vedere pag. 2.13 e pag. 2.14 per dettagli)

Scarico: standard: filettato ½” con tappo Altri: a richiesta con flangia o con rubinetto DS D12 (vedere pag. 2.13 e pag. 2.14 per dettagli)

Attacchi al processo con rubinetti: (vedere pag. 2.13 e pag. 2.14 per dettagli)
Rubinetti DS GR18: a maschio cilindrico - Apertura/chiusura rapida con movimento a 90°
Rubinetto inferiore con contrappeso per chiusura automatica

Dimensioni
B = misura legata al peso specifico del fluido
T = 130 mm (standard); altro a richiesta
S = 100 mm (standard); altro a richiesta

Accessori

Rubinetti di intercettazione	(vedere da pag. 2.13 per dettagli)
Rubinetto di scarico	(vedere da pag. 2.13 per dettagli)
Rubinetto di sfiato	(vedere da pag. 2.13 per dettagli)
Asta graduata	(vedere pag. 2.14 per dettagli)
Interruttori di livello	(vedere da pag. 2.15 per dettagli)
Trasmettitore di livello	(vedere da pag. 2.30 per dettagli)

Pesi
Indicatore: Kg. 12,0 circa (interasse 1.000 mm con flange DN20 PN40)
Rubinetti DS GR18 con contrappeso inferiore: Kg. 9,6 circa (con flange UNI DN20 PN40)

Ricambi
Non sono previsti ricambi per la normale manutenzione
Per i rubinetti vedere da pag. 1.72 del catalogo dedicato agli indicatori di livello a vetro

DIESSE FLUID CONTROL

INDICATORE DI LIVELLO MAGNETICO PN40 / Class 300

DS MG - DS MP - SHP

Codice: DS MG - DSMP-½"GAS-M - M…-SS/SS/…/SS-SHP

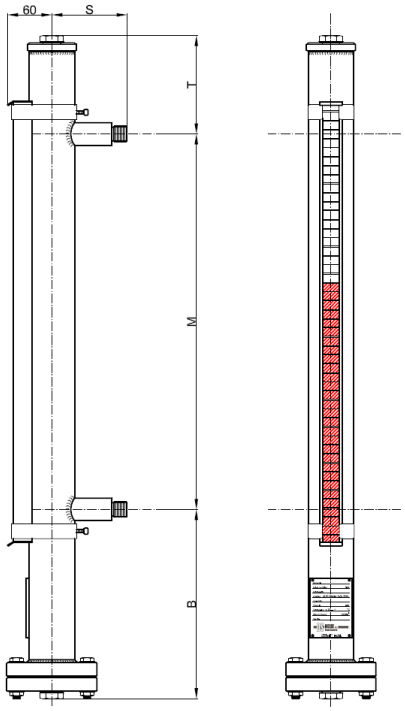

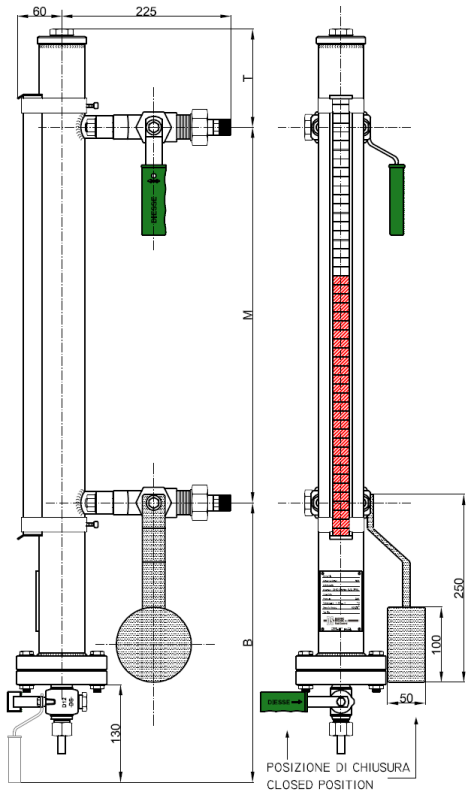

Dati tecnici

Condizioni di esercizio
Pressione: Standard PN40
A richiesta Class 300
Temperatura: Standard sino a 200°C
A richiesta sino a 230°C
Peso specifico: ≥ 0,7 g/cm^3

Applicazione
Serbatoi di stoccaggio fluidi anche a bordo di imbarcazioni

Orientamento
Standard: posizione di lettura orientabile su 360° in fase di installazione

Interasse M
A richiesta sino ad un max di 5.600 mm in un solo pezzo (interasse fisso, non aggiustabile)
Altri: a richiesta sono disponibili interassi superiori a 5.600 mm (esecuzione in più pezzi)

Materiali (Standard)

Camera principale:	AISI 316L (Ø 60,3 x 2,77 mm)
Galleggiante:	Titanio Grado 2 (Ø 50 mm) con rinforzi interni
Attacchi al processo:	AISI 316L (flangiati, filettati, a saldare) Con rubinetti DS GR18 in acciaio al carbonio ASTM A105 oppure in acciaio inox AISI 316L
Bandierine:	Ottone con vernice epossidica bianca e rossa, custodia in alluminio anodizzato, finestra in vetro

Guarnizioni
Standard: grafite/AISI 316 Altro: a richiesta PTFE/AISI 316

Attacchi al processo

Flangiati standard:	UNI PN40 DN15-20-25	ANSI #300/RF DN ½" - ¾" - 1"
Filettati standard:	GAS-M ½" - ¾" - 1"	NPT-M ½" - ¾" - 1"
	GAS-F ½" - ¾" - 1"	NPT-F ½" - ¾" - 1"
A saldare standard:	BW ½" - ¾" - 1"	SW ½" - ¾" - 1"

Altri: a richiesta si possono effettuare altre tipologie di attacchi o connessioni al processo con rubinetti (vedere pag. 2.13 e pag. 2.14 per dettagli)

Sfiato: standard: filettato ½" con tappo Altri: a richiesta con flangia o con rubinetto DS D12 (vedere pag. 2.13 e pag. 2.14 per dettagli)

Scarico: standard: filettato ½" con tappo Altri: a richiesta con flangia o con rubinetto DS D12 (vedere pag. 2.13 e pag. 2.14 per dettagli)

Attacchi al processo con rubinetti: (vedere pag. 2.13 e pag. 2.14 per dettagli)
Rubinetti DS GR18: a maschio cilindrico - Apertura/chiusura rapida con movimento a 90°
Rubinetto inferiore con contrappeso per chiusura automatica

Dimensioni
B = misura legata al peso specifico del fluido
T = 130 mm (standard); altro a richiesta
S = 100 mm (standard); altro a richiesta

Accessori

Rubinetti di intercettazione	(vedere da pag. 2.13 per dettagli)
Rubinetto di scarico	(vedere da pag. 2.13 per dettagli)
Rubinetto di sfiato	(vedere da pag. 2.13 per dettagli)
Asta graduata	(vedere pag. 2.14 per dettagli)
Interruttori di livello	(vedere da pag. 2.15 per dettagli)
Trasmettitore di livello	(vedere da pag. 2.30 per dettagli)

Pesi
Indicatore: Kg. 10,0 circa (interasse 1.000 mm con attacchi filettati 1/2" GAS-M)
Rubinetti DS GR18 con contrappeso inferiore: Kg. 7,2 circa (con attacchi filettati 1/2" GAS-M)

Ricambi
Non sono previsti ricambi per la normale manutenzione
Per i rubinetti vedere da pag. 1.72 del catalogo dedicato agli indicatori di livello a vetro

DIESSE FLUID CONTROL

INDICATORE DI LIVELLO MAGNETICO PN16

DS MG - DS BP - NPV - SHP

Codice: DS MG-DSBP-…/16/RF-M…-SS/SS/…/SS-NPV-SHP

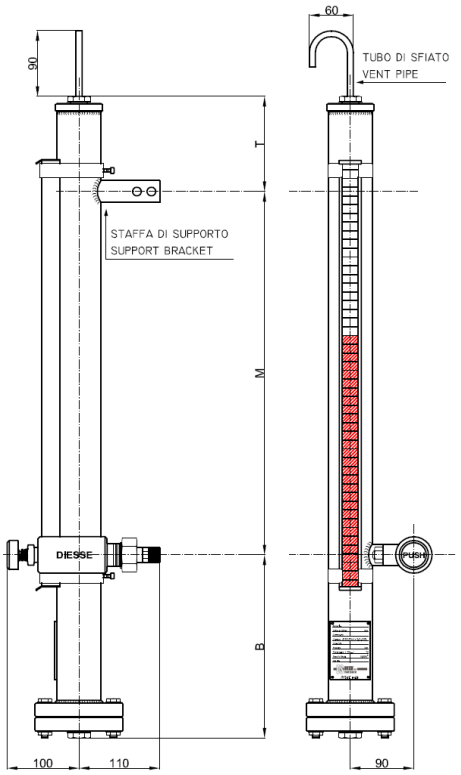

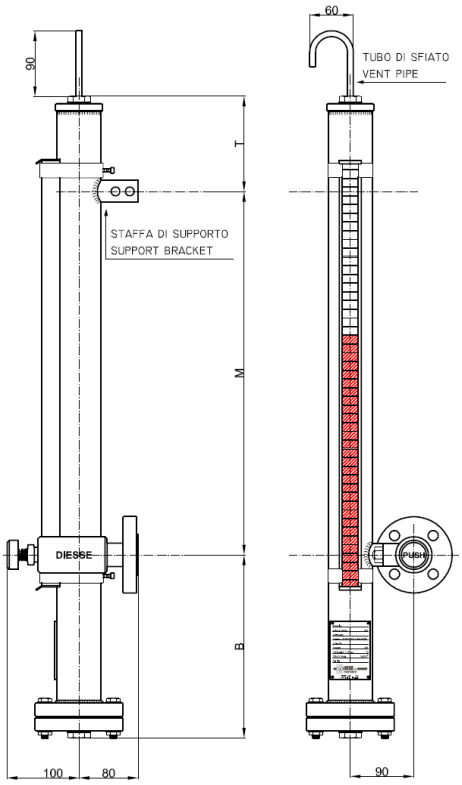

Dati tecnici

Condizioni di esercizio
Pressione: PN16
Temperatura: sino a 150°C
Peso specifico: ≥ 0,7 g/cm^3

Applicazione
Serbatoi di stoccaggio fluidi anche a bordo di imbarcazioni

Orientamento
Standard: posizione di lettura orientabile su 360° in fase di installazione

Interasse M
A richiesta sino ad un max di 5.600 mm in un solo pezzo (interasse fisso, non aggiustabile)
Altri: a richiesta sono disponibili interassi superiori a 5.600 mm (esecuzione in più pezzi)

Materiali (Standard)
Camera principale: AISI 316L (Ø 60,3 x 2 mm)
Galleggiante: AISI 316L (Ø 50 mm)
Titanio Grado 2 (Ø 50 mm)
Attacco al processo: Valvola a pulsante DS NPV con chiusura automatica in acciaio al carbonio ASTM A105 oppure in acciaio inox AISI 316L
Bandierine: Ottone con vernice epossidica bianca e rossa, custodia in alluminio anodizzato, finestra in vetro

Guarnizioni
Standard: grafite/AISI 316 Altro: a richiesta PTFE/AISI 316

Valvola
DS NPV: a pulsante con chiusura automatica
Manovra: apertura a pulsante (posizione valvola: standard a destra; a richiesta a sinistra)
Attacchi al processo:
Flangiati standard: UNI PN16 DN15-20-25 ANSI #150/RF DN ½“ - ¾“ - 1“
Filettati standard: GAS-M ½” - ¾” NPT-M ½” - ¾”
Altri: a richiesta si possono effettuare altre tipologie di attacchi
Sfiato: standard: filettato ½” con tubetto Altri: a richiesta (vedere pag. 1.52 per dettagli)
Scarico: standard: filettato ½” con tappo Altri: a richiesta (vedere pag. 1.52 per dettagli)

Dimensioni
B = Misura legata al peso specifico del fluido
T = 130 mm (standard); altro a richiesta

Accessori
Rubinetti di intercettazione (vedere da pag. 2.13 per dettagli)
Rubinetto di scarico (vedere da pag. 2.13 per dettagli)
Rubinetto di sfiato (vedere da pag. 2.13 per dettagli)
Asta graduata (vedere pag. 2.14 per dettagli)
Interruttori di livello (vedere da pag. 2.15 per dettagli)
Trasmettitore di livello (vedere da pag. 2.30 per dettagli)

Pesi
Indicatore: Kg. 13,5 circa (interasse 1.000 mm con valvola DS NPV flangiata UNI DN20 PN16)

Ricambi
Non sono previsti ricambi per la normale manutenzione
Per la valvola DS NPV: vedere da pag. 1.74 (esploso vedere pag. 1.67) del catalogo dedicato agli indicatori di livello a vetro