DS DIESSE FLUID CONTROL

Product origin Design & Manufacturing ITALY

indicatori di livello MAGNETICI

L'indicatore di livello magnetico fornisce l'indicazione del livello di un liquido posto in un serbatoio utilizzando le proprietà magnetiche dei suoi elementi.

Ad un serbatoio contenente un fluido di cui si vuole determinare il livello viene collegato un by-pass costituito principalmente da una camera principale di lunghezza superiore alla escursione del fluido.
Nella camera principale scorre un galleggiante contenente un magnete la cui posizione determina il pelo libero del fluido del serbatoio segnalato visivamente tramite bandierine bicolori (bianche e rosse).
Le variazioni del fluido comportano il movimento del galleggiante che, tramite il suo magnete, provoca la rotazione delle bandierine (anch'esse contenenti un magnete) che normalmente presentano il colore rosso nella parte del serbatoio che contiene il fluido e bianca in quella del gas/vapore.

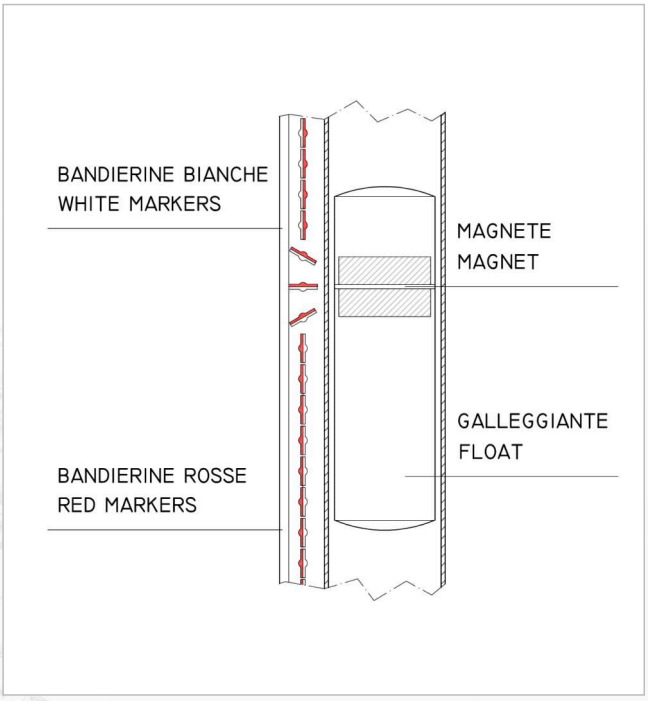

Indicatore magnetico con attacchi flangiati, interruttori e trasmettitore di livello

Indicatore magnetico con rubinetti di intercettazione e scarico e trasmettitore di livello

Gli indicatori magnetici vengono costruiti esclusivamente con interasse a richiesta del cliente. Normalmente la lunghezza di lettura corrisponde all'interasse.

Grazie a fascette di fissaggio opportunamente sagomate, è possibile in pochi istanti variare il punto di osservazione dell'asta portabandierine o l'altezza di eventuali interruttori di livello.

Per la medesima semplicità di fissaggio è possibile dotare l'indicatore di accessori elettronici anche in un secondo momento.

I materiali costruttivi si differenziano in base ai diversi impieghi. Considerando che l'indicatore funziona grazie alle proprietà magnetiche vanno esclusi tutti i materiali che hanno proprietà ferromagnetiche.

L'indicatore magnetico standard viene prodotto con camera principale in acciaio inox AISI 316L e galleggiante in acciaio inox AISI 316L oppure in Titanio Grado 2.

A completamento dello strumento possono essere forniti diversi accessori quali: valvole di intercettazione, di scarico e di sfiato, scala graduata, interruttori e trasmettitori come più avanti descritto.

ALFINE DI OFFRIRE L'INDICATORE DI LIVELLO PIÙ ADATTO ALLE VARIE ESIGENZE, IN FASE DI RICHIESTA DI INFORMAZIONI O DI OFFERTA PRECISARE I SEGUENTI DATI:

► dati indispensabili

- **► MISURA DELL'INTERASSE (distanza tra gli attacchi al processo)**
- **► TIPO DI ATTACCHI (flangiati-filettati-a saldare) e NORME di riferimento (UNI-ANSI-DIN…)**
- POSIZIONE DEGLI ATTACCHI
- POSIZIONE DELLA MANOVRA DEI RUBINETTI
- **► TIPOLOGIA DI FLUIDO**
- **► PESO SPECIFICO DEL FLUIDO**
- **► PRESSIONE MASSIMA DI ESERCIZIO E DI PROGETTO**
- **► TEMPERATURA MASSIMA DI ESERCIZIO E DI PROGETTO**
- EVENTUALI ACCESSORI

L'indicatore di livello magnetico ha un campo di impiego molto vasto e rappresenta una valida alternativa in tutti i casi in cui l'indicatore di livello a vetro non garantisce una totale sicurezza.

In particolare se ne suggerisce l'utilizzo quando:

- non è necessaria una lettura del livello del fluido particolarmente accurata
- i valori di pressione e temperatura massimi superano quanto previsto dalle specifiche tecniche dei cristalli
- è necessaria una lettura a distanza (ad esempio l'indicatore è posizionato in quota o a distanza dalla posizione dell'osservatore)
- è necessario un monitoraggio continuo tramite indicatore remoto anche a notevole distanza dall'impianto
- sono richiesti uno o più segnali (ad esempio allarmi) su vari livelli di riempimento/svuotamento del serbatoio
- in caso di interasse maggiore di 3 metri

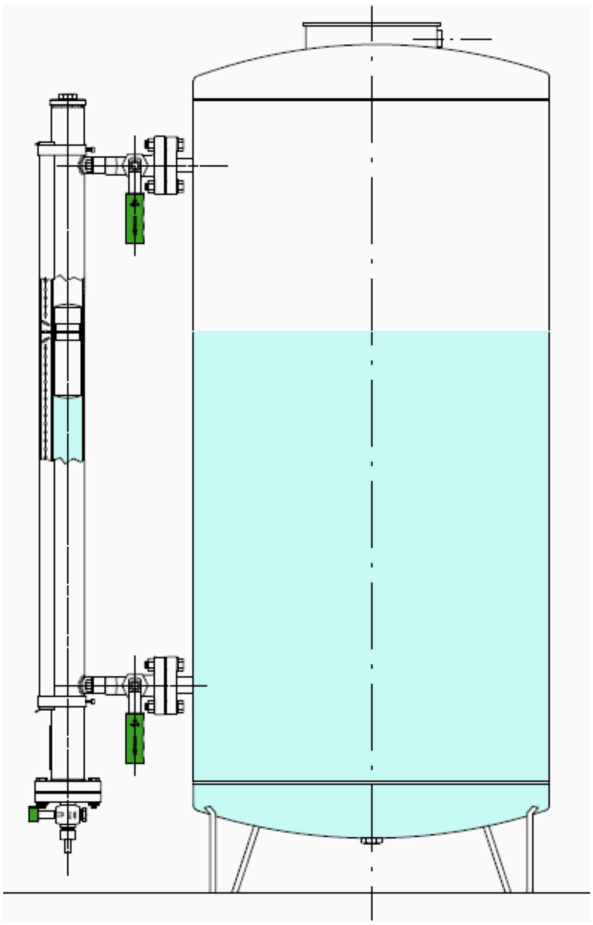

DS DIESSE FLUID CONTROL

Product origin
Design & Manufacturing
ITALY

indicatori di livello MAGNETICI

Gli indicatori di livello magnetici DIESSE sono prodotti e certificati in accordo con le più importanti normative internazionali.

Consorzio Europeo Certificazione

CE
Organismo Notificato n. 1131

CERTIFICATO

Controlli ufficiali delle attrezzature effettuati a intervalli casuali

in accordo alla Direttiva 2014/68/UE
Certificato No.: 16/101-VF15335
Categoria: II

Nome e Indirizzo del Fabbricante: DIESSE Srl Fluid Control, Via dell'Artigianato 10/12, 21040 Origgio (VA)

A seguito degli accertamenti effettuati, il Fabbricante è autorizzato ad apporre, in corrispondenza della Marcatura CE, il numero identificativo sottoriportato su ciascuna attrezzatura a pressione prodotta:

CE 1131

Procedura in accordo alla Direttiva 2014/68/UE: Controllo interno della produzione unito a controlli ufficiali delle attrezzature effettuati a intervalli casuali (Modulo A2)

Rapporto di Audit No: 16/101-RA001 del 13/09/2016

Descrizione delle attrezzature a pressione: Indicatore di livello magnetico DS-MG DS-BP Dis. MGNDSBP01_Rev.3 ; MGNDSBP01_Rev.3

Verifica eseguita su N.F. 46616

Luogo di produzione: c/o DIESSE Srl Fluid Control Via dell'Artigianato 10/12, 21040 Origgio (VA)

Validità: 12/09/19

Legnano, 13 settembre 2016

CONSORZIO EUROPEO CERTIFICAZIONE
L'ORGANO DELIBERANTE

ACCREDIA
ENTE ITALIANO DI ACCREDITAMENTO
PRD n° 1144 ISP n° 0114
Membro degli Accordi di Mutuo Riconoscimento EA, IAF e ILAC
Signatory of EA, IAF and ILAC Mutual Recognition Agreement

Il Direttore Tecnico (A. FORGAZZI)

Il Direttore Generale (L. TIMOSSI)

CEC - CONSORZIO EUROPEO CERTIFICAZIONE S.C.A.R.L.
Sede Legale e Uffici: Via Pisacane, 46- 20025 LEGNANO (MI) Italy - tel. (+39) 0331 - 442266- fax (+39) 0331- 440054
www.consorziocec.com - info@consorziocec.com - C.F. e P.IVA 13073180155 - Tribunale di Milano 912320000 - C.C.I.A.A. 1612164

IIS - Founding Member of

IIS CERT

IIS - Founding Member of

Certificato numero: 279
Certificate number

Si certifica che la Società
We hereby certify that the Company

DIESSE SRL FLUID CONTROL

Unità operativa / *Branch*
VIA DELL'ARTIGIANATO 10/12 - 21040 ORIGGIO (VA)

applica un Sistema di Gestione per la Qualità conforme ai requisiti della norma
operates a Quality Management System fulfilling the requirements of

UNI EN ISO 9001 : 2015
ISO 9001 : 2015

campo di applicazione / *field of application* :
Progettazione e produzione di indicatordi livello, rubinetterie industriali e strumentazione industriale e fornitura di prodotti affini.
Design and production of level markers, industrial faps and industrial instrumentation and supply of related products.
Settori EA / *EA Sectors* 19 - 17

		L' Organo Deliberante	Il Direttore Tecnico IIS CERT
Prima emissione / *First issue*	19/11/2007		
Emissione corrente / *Current issue*	18/12/2017	Dott. Ing. Paolo Picollo	Dott. Ing. Stefano Morra
Data di scadenza / *Expiry date*	09/10/2019		

ACCREDIA
ENTE ITALIANO DI ACCREDITAMENTO
SGQ n° 021A PRS n° 021C
PRD n° 021B SGA n° 033D
Membro degli Accordi di Mutuo Riconoscimento EA, IAF e ILAC
Signatory of EA, IAF and ILAC Mutual Recognition Agreement

Il presente certificato è soggetto al rispetto delle condizioni stabilite nel regolamento IIS CERT QAS 017 R.
This certificate complies with the terms established by IIS CERT document QAS 017 R

IIS CERT Srl Lungobisagno Istria 29 R - 16141 GENOVA - www.iiscert.it
Corporate Governance Istituto Italiano della Saldatura

La scelta dell'indicatore, oltre che dalla natura del fluido contenuto nel serbatoio dipende principalmente dai valori di esercizio e progetto di temperatura e pressione, che devono sempre essere chiaramente indicati in fase di richiesta di offerta o ordine.

Gli indicatori di livello magnetici sono differenziati per classe in base alle condizioni di esercizio: basse, medie ed alte pressioni.

Esecuzioni/Materiali costruttivi:

Le principali esecuzioni disponibili sono:

Camera Principale:
- standard: in AISI 316L Ø 60,3 mm / spessore 2 mm oppure 2,7 mm

Galleggiante:
- standard: Ø 50 mm in AISI 316L oppure Titanio Grado 2

Bandierine / Asta:
- standard: ottone con vernice epossidica bianca e rossa / custodia in alluminio anodizzato, finestra in vetro
- opzioni: in acciaio inox bianco e rosso / custodia in alluminio anodizzato oppure in acciaio inox / finestra in policarbonato oppure in vetro

Posizione attacchi:
- standard: lato/lato
- opzioni: lato/fondo; testa/lato; testa/fondo

Connessioni al processo:
- standard: flangiate, filettate e a saldare
- opzioni: a richiesta valvole di intercettazione (lato/lato)

Scarico:
- standard: filettato da 1/2" con tappo
- opzioni: valvola filettata; altro a richiesta

Sfiato:
- standard: filettato da 1/2" con tappo
- opzioni: valvola filettata; altro a richiesta

Guarnizioni:
- standard: grafite/AISI 316
- opzioni: PTFE/AISI 316, altro a richiesta

Accessori:
Interruttore di livello, Trasmettitore di livello, Scala graduata, Rubinetti di intercettazione, Rubinetto di scarico, Rubinetto di sfiato, Fermi per maniglie rubinetti (vedere da pag. 2.13)

Certificazioni (A richiesta):

- NAVALE
- Altro a richiesta

Tutti i prodotti DIESSE sono controllati e collaudati singolarmente secondo quanto previsto dalle procedure di qualità aziendali e dalle vigenti normative di settore.
I relativi certificati vengono emessi su richiesta.

DS DIESSE FLUID CONTROL

INDICATORI DI LIVELLO MAGNETICI

Codice

1 Tipo indicatore

DS MG Indicatore di livello magnetico DIESSE

2 Modello indicatore

Pos. 1: Tipologia di indicatore

DS BP Acciaio inox AISI 316L (Bassa / Media Pressione)
DS MP Acciaio inox AISI 316L (Alta Pressione)

3 Connessioni al processo

Pos. 1: Dimensione nominale

Pos. 2: Pressione nominale

Pos. 3: Tipo / Finitura

Pos. 4: Posizione

Standard	Lato / Lato
/SB	Lato / Fondo
/TS	Alto / Lato
/TB	Alto / Fondo

4 Interasse tra le connessioni

M… in mm

5 Materiale costruttivo

Pos. 1: Camera principale
SS Acciaio inox AISI 316L

Pos. 2: Connessioni / Flangia e controflangia di fondo / Sede per tappo di sfiato
SS Acciaio inox AISI 316L

Pos. 3: Asta portabandierine

DAB Alluminio anodizzato con bandierine in ottone

Pos. 4: Galleggiante

SS	Acciaio inox AISI 316L
TG2	Titanio Grado 2
TG2R	Titanio Grado 2 con dischi di rinforzo

Pos. 5: Guarnizioni

Standard:	Grafite/AISI 316
PF	PTFE/AISI 316

6 Accessori

EBS (tipo)	Interruttore di livello	LTM	Trasmettitore di livello	VSG	Scala graduata
GR18	Rubinetti di intercettazione a maschio cilindrico	D12	Rubinetto di scarico a maschio cilindrico	D12S	Rubinetto di sfiato a maschio cilindrico
CB	Staffa di sostegno	SSHD	Fermo maniglie rubinetti		
LFC	Maniglia inferiore con contrappeso	UFC	Maniglia superiore con contrappeso	LUFC	Maniglie con contrappeso (inf. + sup.)

7 Certificazioni / Omologazioni / Collaudi

SHP… Navale

Codice	**1**		**2**		**3**		**4**		**5**		**6**
Esempio:	DS MG	-	DSBP	-	20/16/RF	-	M 1000	-	SS/SS/DAB/SS	-	GR18 / D12 / VSG

DIESSE FLUID CONTROL

INDICATORE DI LIVELLO MAGNETICO PN16 / PN25 / Class 150

DS MG - DS BP

Codice: DS MG - DSBP - … /16/RF - M…- SS/SS/…/SS

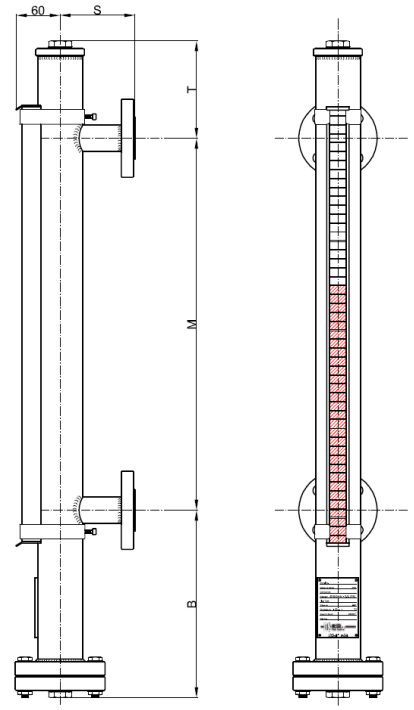

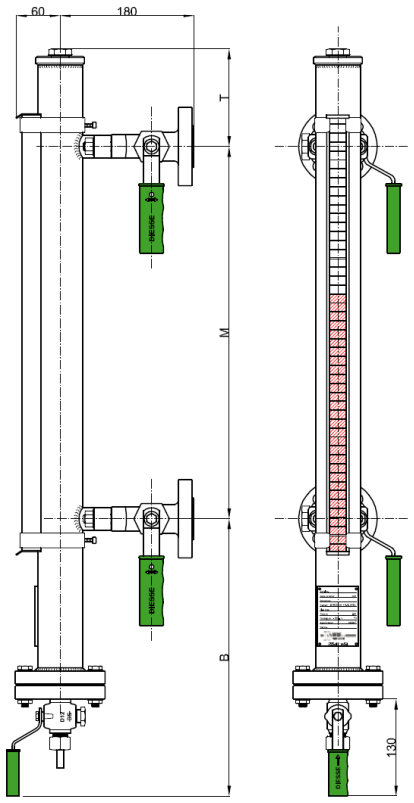

Dati tecnici

Condizioni di esercizio
Pressione: Standard PN16
A richiesta PN25 oppure Class 150
Temperatura: Standard sino a 200°C
A richiesta sino a 230°C
Peso specifico: ≥ 0,7 g/cm^3

Orientamento
Standard: posizione di lettura orientabile su 360° in fase di installazione

Interasse M
A richiesta sino ad un max di 5.600 mm in un solo pezzo (interasse fisso, non aggiustabile)
Altri: a richiesta sono disponibili interassi superiori a 5.600 mm (esecuzione in più pezzi)

Materiali (Standard)

Camera principale:	AISI 316L (Ø 60,3 x 2 mm)
Galleggiante:	AISI 316L (Ø 50 mm) Titanio Grado 2 (Ø 50 mm)
Attacchi al processo:	AISI 316L (flangiati, filettati, a saldare) Con rubinetti DS GR18 in acciaio al carbonio ASTM A105 oppure in acciaio inox AISI 316L
Bandierine:	Ottone con vernice epossidica bianca e rossa, custodia in alluminio anodizzato, finestra in vetro

Guarnizioni
Standard: grafite/AISI 316 Altro: a richiesta PTFE/AISI 316

Attacchi al processo

Flangiati standard:	UNI PN16/40 DN15-20-25	ANSI #150/RF DN ½“ - ¾“ - 1“
Filettati standard:	GAS-M ½” - ¾” - 1” GAS-F ½” - ¾” - 1”	NPT-M ½” - ¾” - 1” NPT-F ½” - ¾” - 1”
A saldare standard:	BW ½” - ¾” - 1”	SW ½” - ¾” - 1”

Altri: a richiesta si possono effettuare altre tipologie di attacchi o connessioni al processo con rubinetti (vedere pag. 2.13 e pag. 2.14 per dettagli)

Sfiato: standard: filettato ½” con tappo Altri: a richiesta con flangia o con rubinetto DS D12 (vedere pag. 2.13 e pag. 2.14 per dettagli)

Scarico: standard: filettato ½” con tappo Altri: a richiesta con flangia o con rubinetto DS D12 (vedere pag. 2.13 e pag. 2.14 per dettagli)

Attacchi al processo con rubinetti: (vedere pag. 2.13 e pag. 2.14 per dettagli)
Rubinetti DS GR18: a maschio cilindrico - Apertura/chiusura rapida con movimento a 90°

Dimensioni
B = misura legata al peso specifico del fluido
T = 130 mm (standard); altro a richiesta
S = 100 mm (standard); altro a richiesta

Accessori

Rubinetti di intercettazione	(vedere da pag. 2.13 per dettagli)
Rubinetto di scarico	(vedere da pag. 2.13 per dettagli)
Rubinetto di sfiato	(vedere da pag. 2.13 per dettagli)
Asta graduata	(vedere pag. 2.14 per dettagli)
Interruttori di livello	(vedere da pag. 2.15 per dettagli)
Trasmettitore di livello	(vedere da pag. 2.30 per dettagli)

Pesi
Indicatore: Kg. 12,0 circa (interasse 1.000 mm con flange DN20 PN16)
Rubinetti DS GR18: Kg. 6,2 circa (con flange UNI DN20 PN40)

Ricambi
Non sono previsti ricambi per la normale manutenzione
Per i rubinetti vedere da pag. 1.72 del catalogo dedicato agli indicatori di livello a vetro

DIESSE FLUID CONTROL

INDICATORE DI LIVELLO MAGNETICO PN16 / PN25 / Class 150

DS MG - DS BP

Codice: DS MG - DSBP - ½" GAS-M - M…- SS/SS/…/SS

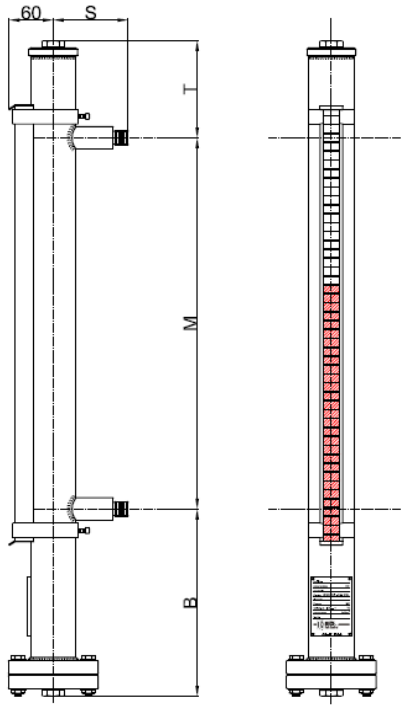

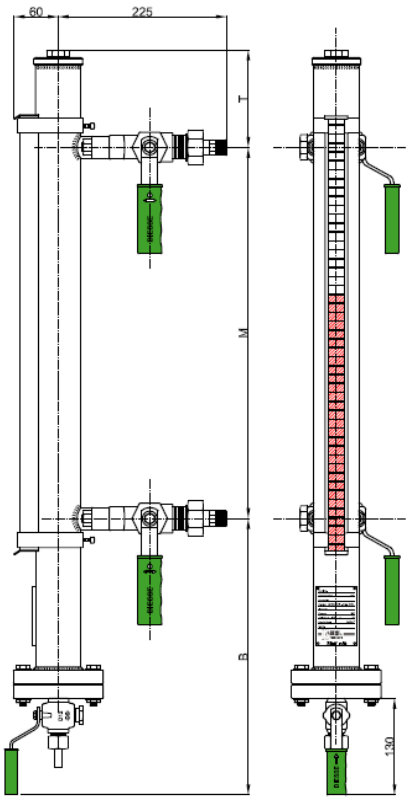

Dati tecnici

Condizioni di esercizio
Pressione: Standard PN16
A richiesta PN25 oppure Class 150
Temperatura: Standard sino a 200°C
A richiesta sino a 230°C
Peso specifico: ≥ 0,7 g/cm^3

Orientamento
Standard: posizione di lettura orientabile su 360° in fase di installazione

Interasse M
A richiesta sino ad un max di 5.600 mm in un solo pezzo (interasse fisso, non aggiustabile)
Altri: a richiesta sono disponibili interassi superiori a 5.600 mm (esecuzione in più pezzi)

Materiali (Standard)

Camera principale:	AISI 316L (Ø 60,3 x 2 mm)
Galleggiante:	AISI 316L (Ø 50 mm) Titanio Grado 2 (Ø 50 mm)
Attacchi al processo:	AISI 316L (flangiati, filettati, a saldare) Con rubinetti DS GR18 in acciaio al carbonio ASTM A105 oppure in acciaio inox AISI 316L
Bandierine:	Ottone con vernice epossidica bianca e rossa, custodia in alluminio anodizzato, finestra in vetro

Guarnizioni
Standard: grafite/AISI 316 Altro: a richiesta PTFE/AISI 316

Attacchi al processo

Flangiati standard:	UNI PN16/40 DN15-20-25	ANSI #150/RF DN ½" - ¾" - 1"
Filettati standard:	GAS-M ½" - ¾" - 1" GAS-F ½" - ¾" - 1"	NPT-M ½" - ¾" - 1" NPT-F ½" - ¾" - 1"
A saldare standard:	BW ½" - ¾" - 1"	SW ½" - ¾" - 1"

Altri: a richiesta si possono effettuare altre tipologie di attacchi o connessioni al processo con rubinetti (vedere pag. 2.13 e pag. 2.14 per dettagli)

Sfiato: standard: filettato ½" con tappo Altri: a richiesta con flangia o con rubinetto DS D12 (vedere pag. 2.13 e pag. 2.14 per dettagli)

Scarico: standard: filettato ½" con tappo Altri: a richiesta con flangia o con rubinetto DS D12 (vedere pag. 2.13 e pag. 2.14 per dettagli)

Attacchi al processo con rubinetti: (vedere pag. 2.13 e pag. 2.14 per dettagli)
Rubinetti DS GR18: a maschio cilindrico - Apertura/chiusura rapida con movimento a 90°

Dimensioni
B = misura legata al peso specifico del fluido
T = 130 mm (standard); altro a richiesta
S = 100 mm (standard); altro a richiesta

Accessori

Rubinetti di intercettazione	(vedere da pag. 2.13 per dettagli)
Rubinetto di scarico	(vedere da pag. 2.13 per dettagli)
Rubinetto di sfiato	(vedere da pag. 2.13 per dettagli)
Asta graduata	(vedere pag. 2.14 per dettagli)
Interruttori di livello	(vedere da pag. 2.15 per dettagli)
Trasmettitore di livello	(vedere da pag. 2.30 per dettagli)

Pesi
Indicatore: Kg. 10,0 circa (interasse 1.000 mm con attacchi filettati 1/2" GAS-M)
Rubinetti DS GR18: Kg. 3,8 circa (con attacchi filettati 1/2" GAS-M)

Ricambi
Non sono previsti ricambi per la normale manutenzione
Per i rubinetti vedere da pag. 1.72 del catalogo dedicato agli indicatori di livello a vetro

DIESSE FLUID CONTROL

INDICATORE DI LIVELLO MAGNETICO PN40 / Class 300

DS MG - DS MP

Codice: DS MG - DSMP - … /40/RF - M…- SS/SS/…/SS

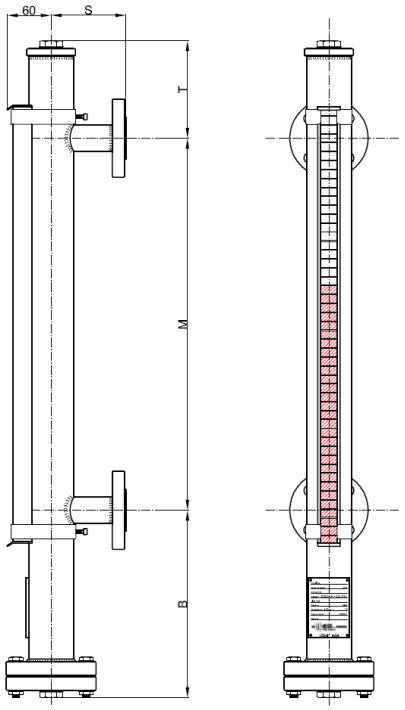

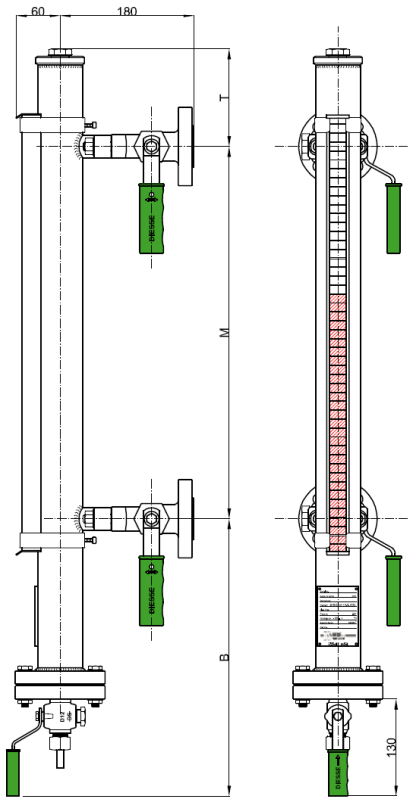

Dati tecnici

Condizioni di esercizio
Pressione: Standard PN40
A richiesta Class 300
Temperatura: Standard sino a 200°C
A richiesta sino a 230°C
Peso specifico: ≥ 0,7 g/cm^3

Orientamento
Standard: posizione di lettura orientabile su 360° in fase di installazione

Interasse M
A richiesta sino ad un max di 5.600 mm in un solo pezzo (interasse fisso, non aggiustabile)
Altri: a richiesta sono disponibili interassi superiori a 5.600 mm (esecuzione in più pezzi)

Materiali (Standard)
Camera principale: AISI 316L (Ø 60,3 x 2,77 mm)
Galleggiante: Titanio Grado 2 (Ø 50 mm) con rinforzi interni
Attacchi al processo: AISI 316L (flangiati, filettati, a saldare)
Con rubinetti DS GR18 in acciaio al carbonio ASTM A105 oppure in acciaio inox AISI 316L
Bandierine: Ottone con vernice epossidica bianca e rossa, custodia in alluminio anodizzato, finestra in vetro

Guarnizioni
Standard: grafite/AISI 316 Altro: a richiesta PTFE/AISI 316

Attacchi al processo

Flangiati standard:	UNI PN40 DN15-20-25	ANSI #300/RF DN ½“ - ¾“ - 1“
Filettati standard:	GAS-M ½” - ¾” - 1”	NPT-M ½” - ¾” - 1”
	GAS-F ½” - ¾” - 1”	NPT-F ½” - ¾” - 1”
A saldare standard:	BW ½” - ¾” - 1”	SW ½” - ¾” - 1”

Altri: a richiesta si possono effettuare altre tipologie di attacchi o connessioni al processo con rubinetti (vedere pag. 2.13 e pag. 2.14 per dettagli)

Sfiato: standard: filettato ½” con tappo Altri: a richiesta con flangia o con rubinetto DS D12 (vedere pag. 2.13 e pag. 2.14 per dettagli)

Scarico: standard: filettato ½” con tappo Altri: a richiesta con flangia o con rubinetto DS D12 (vedere pag. 2.13 e pag. 2.14 per dettagli)

Attacchi al processo con rubinetti: (vedere pag. 2.13 e pag. 2.14 per dettagli)
Rubinetti DS GR18: a maschio cilindrico - Apertura/chiusura rapida con movimento a 90°

Dimensioni
B = misura legata al peso specifico del fluido
T = 130 mm (standard); altro a richiesta
S = 100 mm (standard); altro a richiesta

Accessori

Rubinetti di intercettazione	(vedere da pag. 2.13 per dettagli)
Rubinetto di scarico	(vedere da pag. 2.13 per dettagli)
Rubinetto di sfiato	(vedere da pag. 2.13 per dettagli)
Asta graduata	(vedere pag. 2.14 per dettagli)
Interruttori di livello	(vedere da pag. 2.15 per dettagli)
Trasmettitore di livello	(vedere da pag. 2.30 per dettagli)

Pesi
Indicatore: Kg. 12,0 circa (interasse 1.000 mm con flange DN20 PN40)
Rubinetti DS GR18: Kg. 6,2 circa (con flange UNI DN20 PN40)

Ricambi
Non sono previsti ricambi per la normale manutenzione
Per i rubinetti vedere da pag. 1.72 del catalogo dedicato agli indicatori di livello a vetro

DS DIESSE FLUID CONTROL

INDICATORE DI LIVELLO MAGNETICO PN40 / Class 300

DS MG - DS MP

Codice: DS MG - DSMP - ½" GAS-M - M…- SS/SS/…/SS

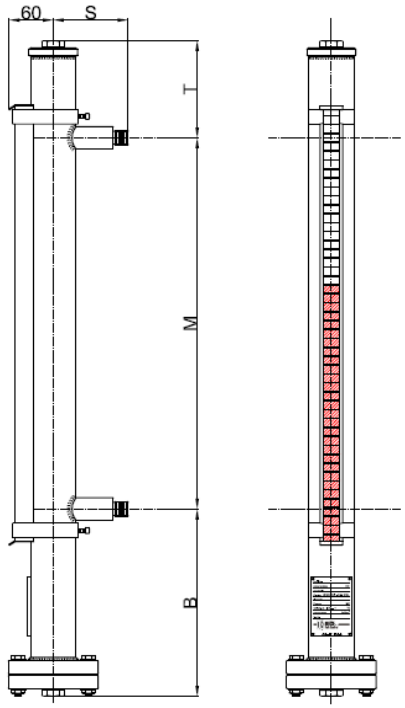

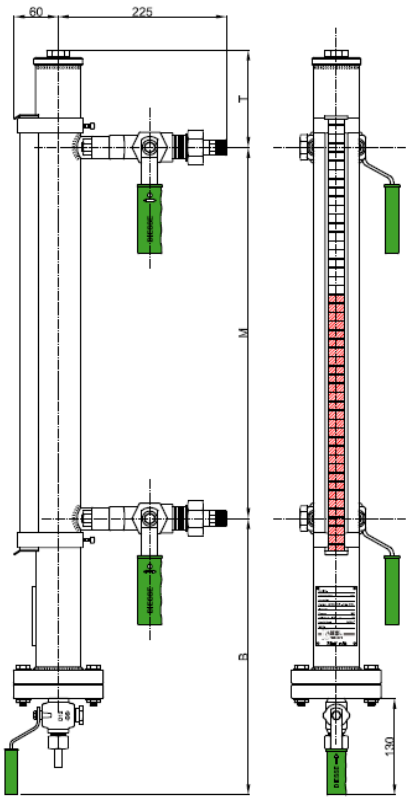

Dati tecnici

Condizioni di esercizio
Pressione: Standard PN40
A richiesta Class 300
Temperatura: Standard sino a 200°C
A richiesta sino a 230°C
Peso specifico: ≥ 0,7 g/cm^3

Orientamento
Standard: posizione di lettura orientabile su 360° in fase di installazione

Interasse M
A richiesta sino ad un max di 5.600 mm in un solo pezzo (interasse fisso, non aggiustabile)
Altri: a richiesta sono disponibili interassi superiori a 5.600 mm (esecuzione in più pezzi)

Materiali (Standard)
Camera principale: AISI 316L (Ø 60,3 x 2,77 mm)
Galleggiante: Titanio Grado 2 (Ø 50 mm) con rinforzi interni
Attacchi al processo: AISI 316L (flangiati, filettati, a saldare)
Con rubinetti DS GR18 in acciaio al carbonio ASTM A105 oppure in acciaio inox AISI 316L
Bandierine: Ottone con vernice epossidica bianca e rossa, custodia in alluminio anodizzato, finestra in vetro

Guarnizioni
Standard: grafite/AISI 316 Altro: a richiesta PTFE/AISI 316

Attacchi al processo
Flangiati standard: UNI PN40 DN15-20-25 ANSI #300/RF DN ½" - ¾" - 1"
Filettati standard: GAS-M ½" - ¾" - 1" NPT-M ½" - ¾" - 1"
GAS-F ½" - ¾" - 1" NPT-F ½" - ¾" - 1"
A saldare standard: BW ½" - ¾" - 1" SW ½" - ¾" - 1"

Altri: a richiesta si possono effettuare altre tipologie di attacchi o connessioni al processo con rubinetti (vedere pag. 2.13 e pag. 2.14 per dettagli)

Sfiato: standard: filettato ½" con tappo Altri: a richiesta con flangia o con rubinetto DS D12 (vedere pag. 2.13 e pag. 2.14 per dettagli)

Scarico: standard: filettato ½" con tappo Altri: a richiesta con flangia o con rubinetto DS D12 (vedere pag. 2.13 e pag. 2.14 per dettagli)

Attacchi al processo con rubinetti: (vedere pag. 2.13 e pag. 2.14 per dettagli)
Rubinetti DS GR18: a maschio cilindrico - Apertura/chiusura rapida con movimento a 90°

Dimensioni
B = misura legata al peso specifico del fluido
T = 130 mm (standard); altro a richiesta
S = 100 mm (standard); altro a richiesta

Accessori
Rubinetti di intercettazione (vedere da pag. 2.13 per dettagli)
Rubinetto di scarico (vedere da pag. 2.13 per dettagli)
Rubinetto di sfiato (vedere da pag. 2.13 per dettagli)
Asta graduata (vedere pag. 2.14 per dettagli)
Interruttori di livello (vedere da pag. 2.15 per dettagli)
Trasmettitore di livello (vedere da pag. 2.30 per dettagli)

Pesi
Indicatore: Kg. 10,0 circa (interasse 1.000 mm con attacchi filettati 1/2" GAS-M)
Rubinetti DS GR18: Kg. 3,8 circa (con attacchi filettati 1/2" GAS-M)

Ricambi
Non sono previsti ricambi per la normale manutenzione
Per i rubinetti vedere da pag. 1.72 del catalogo dedicato agli indicatori di livello a vetro

DS DIESSE
FLUID CONTROL

Product origin
Design & Manufacturing
ITALY

indicatori di livello magnetici per APPLICAZIONE NAVALE

a richiesta prodotto disponibile
con certificazione Lloyd's Register

DIESSE FLUID CONTROL

INDICATORE DI LIVELLO MAGNETICO PN16 / PN25 / Class 150

DS MG - DS BP - SHP

Codice: DS MG - DSBP -.../16/RF - M...- SS/SS/.../SS - SHP

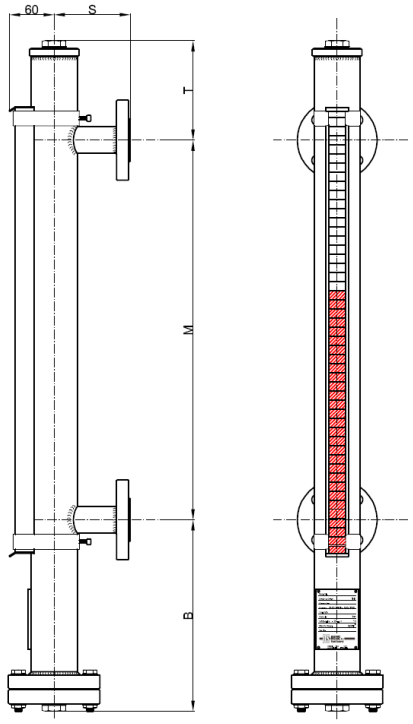

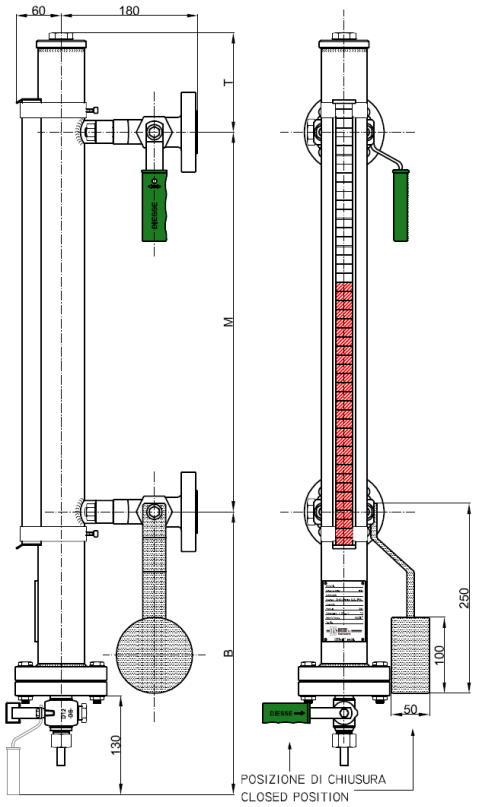

Dati tecnici

Condizioni di esercizio
Pressione: Standard PN16
A richiesta PN25 oppure Class 150
Temperatura: Standard sino a 200°C
A richiesta sino a 230°C
Peso specifico: ≥ 0,7 g/cm^3

Applicazione
Serbatoi di stoccaggio fluidi anche a bordo di imbarcazioni

Orientamento
Standard: posizione di lettura orientabile su 360° in fase di installazione

Interasse M
A richiesta sino ad un max di 5.600 mm in un solo pezzo (interasse fisso, non aggiustabile)
Altri: a richiesta sono disponibili interassi superiori a 5.600 mm (esecuzione in più pezzi)

Materiali (Standard)
Camera principale: AISI 316L (Ø 60,3 x 2 mm)
Galleggiante: AISI 316L (Ø 50 mm)
Titanio Grado 2 (Ø 50 mm)
Attacchi al processo: AISI 316L (flangiati, filettati, a saldare)
Con rubinetti DS GR18 in acciaio al carbonio ASTM A105 oppure in acciaio inox AISI 316L
Bandierine: Ottone con vernice epossidica bianca e rossa, custodia in alluminio anodizzato, finestra in vetro

Guarnizioni
Standard: grafite/AISI 316 Altro: a richiesta PTFE/AISI 316

Attacchi al processo
Flangiati standard: UNI PN16/40 DN15-20-25 ANSI #150/RF DN ½“ - ¾“ - 1“
Filettati standard: GAS-M ½” - ¾” - 1” NPT-M ½” - ¾” - 1”
GAS-F ½” - ¾” - 1” NPT-F ½” - ¾” - 1”
A saldare standard: BW ½” - ¾” - 1” SW ½” - ¾” - 1”

Altri: a richiesta si possono effettuare altre tipologie di attacchi o connessioni al processo con rubinetti (vedere pag. 2.13 e pag. 2.14 per dettagli)

Sfiato: standard: filettato ½” con tappo Altri: a richiesta con flangia o con rubinetto DS D12 (vedere pag. 2.13 e pag. 2.14 per dettagli)

Scarico: standard: filettato ½” con tappo Altri: a richiesta con flangia o con rubinetto DS D12 (vedere pag. 2.13 e pag. 2.14 per dettagli)

Attacchi al processo con rubinetti: (vedere pag. 2.13 e pag. 2.14 per dettagli)
Rubinetti DS GR18: a maschio cilindrico - Apertura/chiusura rapida con movimento a 90°
Rubinetto inferiore con contrappeso per chiusura automatica

Dimensioni
B = Misura legata al peso specifico del fluido
T = 130 mm (standard); altro a richiesta
S = 100 mm (standard); altro a richiesta

Accessori
Rubinetti di intercettazione (vedere da pag. 2.13 per dettagli)
Rubinetto di scarico (vedere da pag. 2.13 per dettagli)
Rubinetto di sfiato (vedere da pag. 2.13 per dettagli)
Asta graduata (vedere pag. 2.14 per dettagli)
Interruttori di livello (vedere da pag. 2.15 per dettagli)
Trasmettitore di livello (vedere da pag. 2.30 per dettagli)

Pesi
Indicatore: Kg. 12,0 circa (interasse 1.000 mm con flange DN20 PN16)
Rubinetti DS GR18 con contrappeso inferiore: Kg. 9,6 circa (con flange UNI DN20 PN40)

Ricambi
Non sono previsti ricambi per la normale manutenzione
Per i rubinetti vedere da pag. 1.72 del catalogo dedicato agli indicatori di livello a vetro

DIESSE FLUID CONTROL

INDICATORE DI LIVELLO MAGNETICO PN16 e PN25 / Class 150

DS MG - DS BP - SHP

Codice: DS MG - DSBP-½"GAS-M - M…-SS/SS/…/SS-SHP

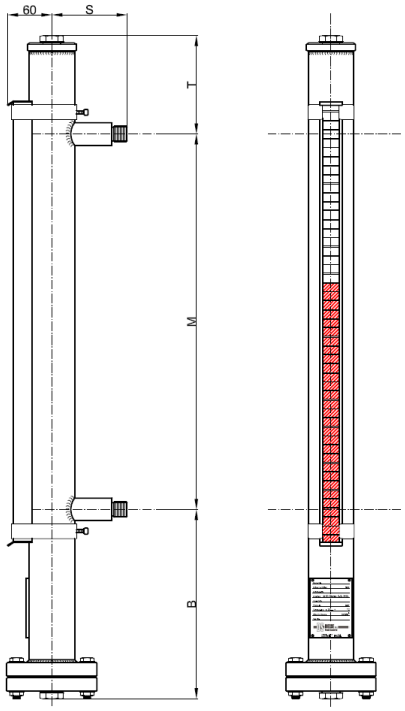

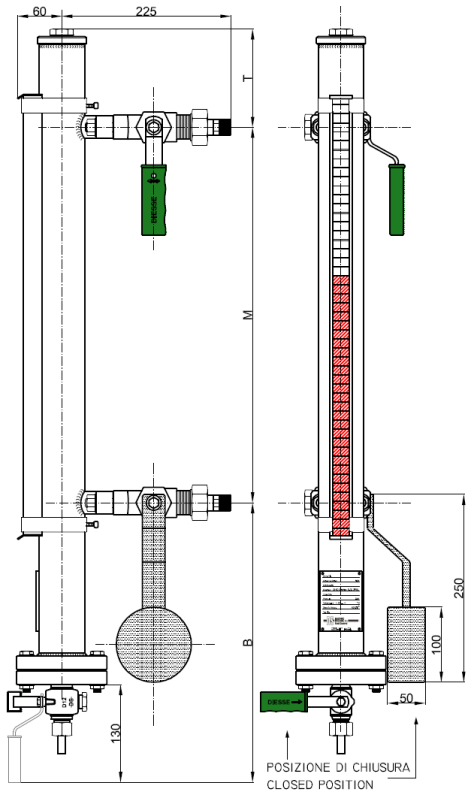

Dati tecnici

Condizioni di esercizio
Pressione: Standard PN16
A richiesta PN25 oppure Class 150
Temperatura: Standard sino a 200°C
A richiesta sino a 230°C
Peso specifico: ≥ 0,7 g/cm^3

Applicazione
Serbatoi di stoccaggio fluidi anche a bordo di imbarcazioni

Orientamento
Standard: posizione di lettura orientabile su 360° in fase di installazione

Interasse M
A richiesta sino ad un max di 5.600 mm in un solo pezzo (interasse fisso, non aggiustabile)
Altri: a richiesta sono disponibili interassi superiori a 5.600 mm (esecuzione in più pezzi)

Materiali (Standard)
Camera principale: AISI 316L (Ø 60,3 x 2 mm)
Galleggiante: AISI 316L (Ø 50 mm)
Titanio Grado 2 (Ø 50 mm)
Attacchi al processo: AISI 316L (flangiati, filettati, a saldare)
Con rubinetti DS GR18 in acciaio al carbonio ASTM A105 oppure in acciaio inox AISI 316L
Bandierine: Ottone con vernice epossidica bianca e rossa, custodia in alluminio anodizzato, finestra in vetro

Guarnizioni
Standard: grafite/AISI 316 Altro: a richiesta PTFE/AISI 316

Attacchi al processo

Flangiati standard:	UNI PN16/40 DN15-20-25	ANSI #150/RF DN ½" - ¾" - 1"
Filettati standard:	GAS-M ½" - ¾" - 1"	NPT-M ½" - ¾" - 1"
	GAS-F ½" - ¾" - 1"	NPT-F ½" - ¾" - 1"
A saldare standard:	BW ½" - ¾" - 1"	SW ½" - ¾" - 1"

Altri: a richiesta si possono effettuare altre tipologie di attacchi o connessioni al processo con rubinetti (vedere pag. 2.13 e pag. 2.14 per dettagli)

Sfiato: standard: filettato ½" con tappo Altri: a richiesta con flangia o con rubinetto DS D12 (vedere pag. 2.13 e pag. 2.14 per dettagli)

Scarico: standard: filettato ½" con tappo Altri: a richiesta con flangia o con rubinetto DS D12 (vedere pag. 2.13 e pag. 2.14 per dettagli)

Attacchi al processo con rubinetti: (vedere pag. 2.13 e pag. 2.14 per dettagli)
Rubinetti DS GR18: a maschio cilindrico - Apertura/chiusura rapida con movimento a 90°
Rubinetto inferiore con contrappeso per chiusura automatica

Dimensioni
B = Misura legata al peso specifico del fluido
T = 130 mm (standard); altro a richiesta
S = 100 mm (standard); altro a richiesta

Accessori

Rubinetti di intercettazione	(vedere da pag. 2.13 per dettagli)
Rubinetto di scarico	(vedere da pag. 2.13 per dettagli)
Rubinetto di sfiato	(vedere da pag. 2.13 per dettagli)
Asta graduata	(vedere pag. 2.14 per dettagli)
Interruttori di livello	(vedere da pag. 2.15 per dettagli)
Trasmettitore di livello	(vedere da pag. 2.30 per dettagli)

Pesi
Indicatore: Kg. 10,0 circa (interasse 1.000 mm con attacchi filettati 1/2" GAS-M)
Rubinetti DS GR18 con contrappeso inferiore: Kg. 7,2 circa (con attacchi filettati 1/2" GAS-M)

Ricambi
Non sono previsti ricambi per la normale manutenzione
Per i rubinetti vedere da pag. 1.72 del catalogo dedicato agli indicatori di livello a vetro

DIESSE FLUID CONTROL

INDICATORE DI LIVELLO MAGNETICO PN40 / Class 300

DS MG - DS MP - SHP

Codice: DS MG - DSMP -.../40/RF - M...- SS/SS/.../SS - SHP

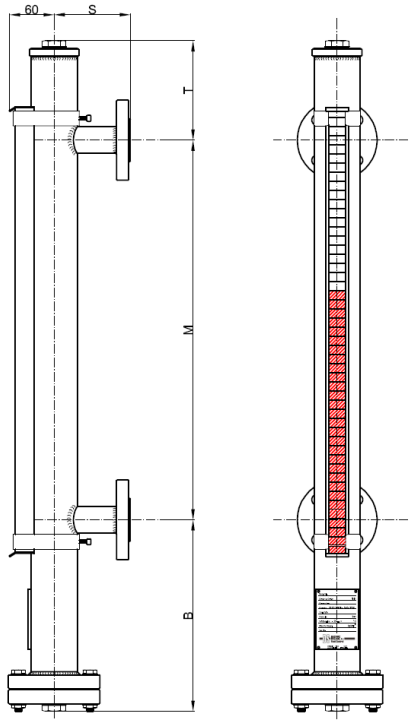

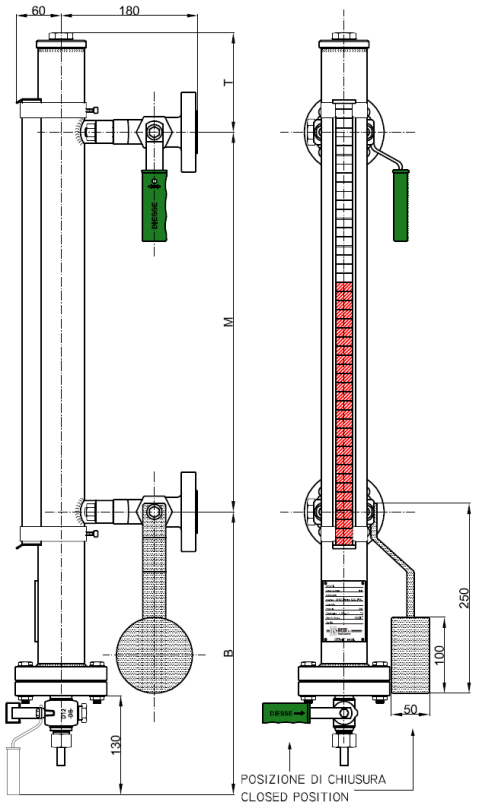

Dati tecnici

Condizioni di esercizio
Pressione: Standard PN40
A richiesta Class 300
Temperatura: Standard sino a 200°C
A richiesta sino a 230°C
Peso specifico: ≥ 0,7 g/cm^3

Applicazione
Serbatoi di stoccaggio fluidi anche a bordo di imbarcazioni

Orientamento
Standard: posizione di lettura orientabile su 360° in fase di installazione

Interasse M
A richiesta sino ad un max di 5.600 mm in un solo pezzo (interasse fisso, non aggiustabile)
Altri: a richiesta sono disponibili interassi superiori a 5.600 mm (esecuzione in più pezzi)

Materiali (Standard)
Camera principale: AISI 316L (Ø 60,3 x 2,77 mm)
Galleggiante: Titanio Grado 2 (Ø 50 mm) con rinforzi interni
Attacchi al processo: AISI 316L (flangiati, filettati, a saldare)
Con rubinetti DS GR18 in acciaio al carbonio ASTM A105 oppure in acciaio inox AISI 316L
Bandierine: Ottone con vernice epossidica bianca e rossa, custodia in alluminio anodizzato, finestra in vetro

Guarnizioni
Standard: grafite/AISI 316 Altro: a richiesta PTFE/AISI 316

Attacchi al processo

Flangiati standard:	UNI PN40 DN15-20-25	ANSI #300/RF DN ½“ - ¾“ - 1“
Filettati standard:	GAS-M ½” - ¾” - 1”	NPT-M ½” - ¾” - 1”
	GAS-F ½” - ¾” - 1”	NPT-F ½” - ¾” - 1”
A saldare standard:	BW ½” - ¾” - 1”	SW ½” - ¾” - 1”

Altri: a richiesta si possono effettuare altre tipologie di attacchi o connessioni al processo con rubinetti (vedere pag. 2.13 e pag. 2.14 per dettagli)

Sfiato: standard: filettato ½” con tappo Altri: a richiesta con flangia o con rubinetto DS D12 (vedere pag. 2.13 e pag. 2.14 per dettagli)

Scarico: standard: filettato ½” con tappo Altri: a richiesta con flangia o con rubinetto DS D12 (vedere pag. 2.13 e pag. 2.14 per dettagli)

Attacchi al processo con rubinetti: (vedere pag. 2.13 e pag. 2.14 per dettagli)
Rubinetti DS GR18: a maschio cilindrico - Apertura/chiusura rapida con movimento a 90°
Rubinetto inferiore con contrappeso per chiusura automatica

Dimensioni
B = misura legata al peso specifico del fluido
T = 130 mm (standard); altro a richiesta
S = 100 mm (standard); altro a richiesta

Accessori

Rubinetti di intercettazione	(vedere da pag. 2.13 per dettagli)
Rubinetto di scarico	(vedere da pag. 2.13 per dettagli)
Rubinetto di sfiato	(vedere da pag. 2.13 per dettagli)
Asta graduata	(vedere pag. 2.14 per dettagli)
Interruttori di livello	(vedere da pag. 2.15 per dettagli)
Trasmettitore di livello	(vedere da pag. 2.30 per dettagli)

Pesi
Indicatore: Kg. 12,0 circa (interasse 1.000 mm con flange DN20 PN40)
Rubinetti DS GR18 con contrappeso inferiore: Kg. 9,6 circa (con flange UNI DN20 PN40)

Ricambi
Non sono previsti ricambi per la normale manutenzione
Per i rubinetti vedere da pag. 1.72 del catalogo dedicato agli indicatori di livello a vetro

DIESSE FLUID CONTROL

INDICATORE DI LIVELLO MAGNETICO PN40 / Class 300

DS MG - DS MP - SHP

Codice: DS MG - DSMP-½"GAS-M - M…-SS/SS/…/SS-SHP

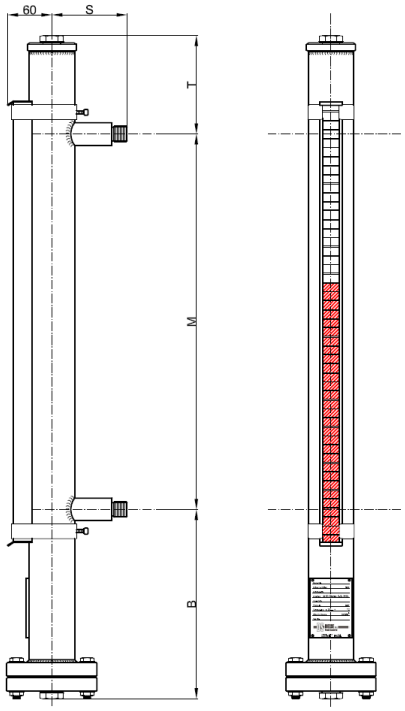

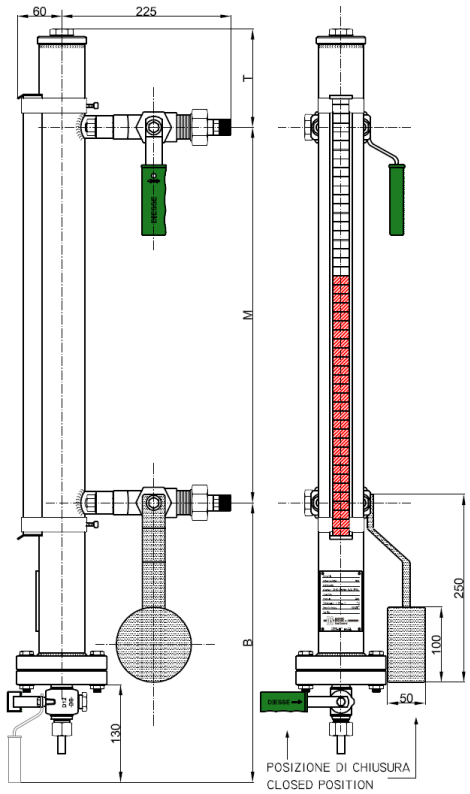

Dati tecnici

Condizioni di esercizio
Pressione: Standard PN40
A richiesta Class 300
Temperatura: Standard sino a 200°C
A richiesta sino a 230°C
Peso specifico: ≥ 0,7 g/cm^3

Applicazione
Serbatoi di stoccaggio fluidi anche a bordo di imbarcazioni

Orientamento
Standard: posizione di lettura orientabile su 360° in fase di installazione

Interasse M
A richiesta sino ad un max di 5.600 mm in un solo pezzo (interasse fisso, non aggiustabile)
Altri: a richiesta sono disponibili interassi superiori a 5.600 mm (esecuzione in più pezzi)

Materiali (Standard)

Camera principale:	AISI 316L (Ø 60,3 x 2,77 mm)
Galleggiante:	Titanio Grado 2 (Ø 50 mm) con rinforzi interni
Attacchi al processo:	AISI 316L (flangiati, filettati, a saldare) Con rubinetti DS GR18 in acciaio al carbonio ASTM A105 oppure in acciaio inox AISI 316L
Bandierine:	Ottone con vernice epossidica bianca e rossa, custodia in alluminio anodizzato, finestra in vetro

Guarnizioni
Standard: grafite/AISI 316 Altro: a richiesta PTFE/AISI 316

Attacchi al processo

Flangiati standard:	UNI PN40 DN15-20-25	ANSI #300/RF DN ½" - ¾" - 1"
Filettati standard:	GAS-M ½" - ¾" - 1"	NPT-M ½" - ¾" - 1"
	GAS-F ½" - ¾" - 1"	NPT-F ½" - ¾" - 1"
A saldare standard:	BW ½" - ¾" - 1"	SW ½" - ¾" - 1"

Altri: a richiesta si possono effettuare altre tipologie di attacchi o connessioni al processo con rubinetti (vedere pag. 2.13 e pag. 2.14 per dettagli)

Sfiato: standard: filettato ½" con tappo Altri: a richiesta con flangia o con rubinetto DS D12 (vedere pag. 2.13 e pag. 2.14 per dettagli)

Scarico: standard: filettato ½" con tappo Altri: a richiesta con flangia o con rubinetto DS D12 (vedere pag. 2.13 e pag. 2.14 per dettagli)

Attacchi al processo con rubinetti: (vedere pag. 2.13 e pag. 2.14 per dettagli)
Rubinetti DS GR18: a maschio cilindrico - Apertura/chiusura rapida con movimento a 90°
Rubinetto inferiore con contrappeso per chiusura automatica

Dimensioni
B = misura legata al peso specifico del fluido
T = 130 mm (standard); altro a richiesta
S = 100 mm (standard); altro a richiesta

Accessori

Rubinetti di intercettazione	(vedere da pag. 2.13 per dettagli)
Rubinetto di scarico	(vedere da pag. 2.13 per dettagli)
Rubinetto di sfiato	(vedere da pag. 2.13 per dettagli)
Asta graduata	(vedere pag. 2.14 per dettagli)
Interruttori di livello	(vedere da pag. 2.15 per dettagli)
Trasmettitore di livello	(vedere da pag. 2.30 per dettagli)

Pesi
Indicatore: Kg. 10,0 circa (interasse 1.000 mm con attacchi filettati 1/2" GAS-M)
Rubinetti DS GR18 con contrappeso inferiore: Kg. 7,2 circa (con attacchi filettati 1/2" GAS-M)

Ricambi
Non sono previsti ricambi per la normale manutenzione
Per i rubinetti vedere da pag. 1.72 del catalogo dedicato agli indicatori di livello a vetro

DIESSE FLUID CONTROL

INDICATORE DI LIVELLO MAGNETICO PN16

DS MG - DS BP - NPV - SHP

Codice: DS MG-DSBP-…/16/RF-M…-SS/SS/…/SS-NPV-SHP

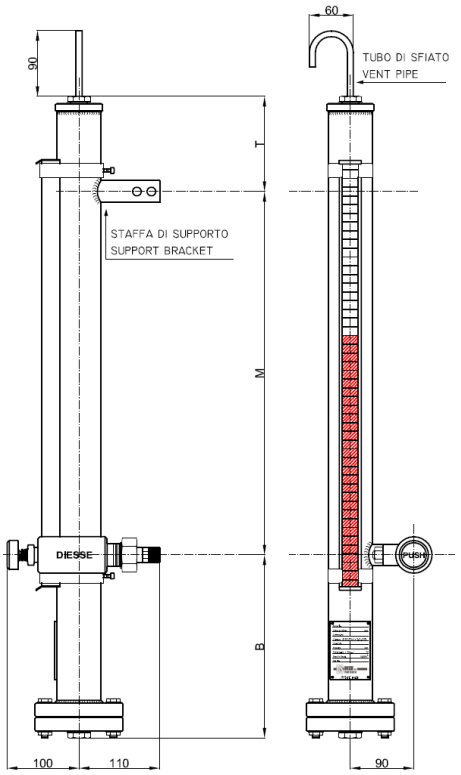

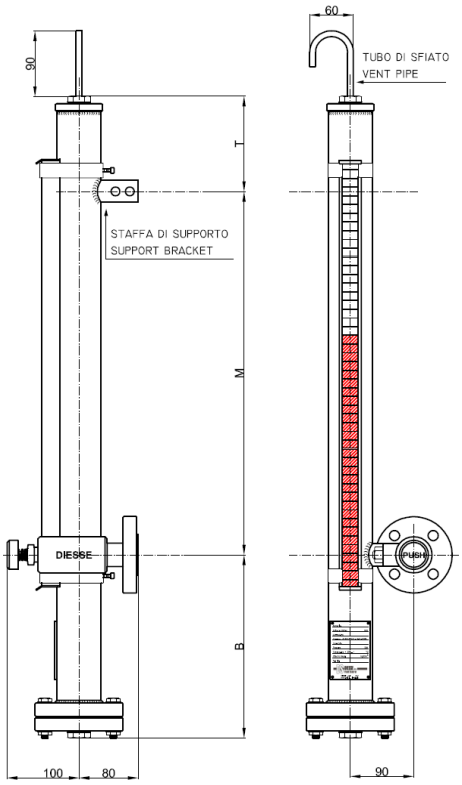

Dati tecnici

Condizioni di esercizio
Pressione: PN16
Temperatura: sino a 150°C
Peso specifico: ≥ 0,7 g/cm^3

Applicazione
Serbatoi di stoccaggio fluidi anche a bordo di imbarcazioni

Orientamento
Standard: posizione di lettura orientabile su 360° in fase di installazione

Interasse M
A richiesta sino ad un max di 5.600 mm in un solo pezzo (interasse fisso, non aggiustabile)
Altri: a richiesta sono disponibili interassi superiori a 5.600 mm (esecuzione in più pezzi)

Materiali (Standard)
Camera principale: AISI 316L (Ø 60,3 x 2 mm)
Galleggiante: AISI 316L (Ø 50 mm)
Titanio Grado 2 (Ø 50 mm)
Attacco al processo: Valvola a pulsante DS NPV con chiusura automatica in acciaio al carbonio ASTM A105 oppure in acciaio inox AISI 316L
Bandierine: Ottone con vernice epossidica bianca e rossa, custodia in alluminio anodizzato, finestra in vetro

Guarnizioni
Standard: grafite/AISI 316 Altro: a richiesta PTFE/AISI 316

Valvola
DS NPV: a pulsante con chiusura automatica
Manovra: apertura a pulsante (posizione valvola: standard a destra; a richiesta a sinistra)
Attacchi al processo:
Flangiati standard: UNI PN16 DN15-20-25 ANSI #150/RF DN ½“ - ¾“ - 1“
Filettati standard: GAS-M ½” - ¾” NPT-M ½” - ¾”
Altri: a richiesta si possono effettuare altre tipologie di attacchi
Sfiato: standard: filettato ½” con tubetto Altri: a richiesta (vedere pag. 1.52 per dettagli)
Scarico: standard: filettato ½” con tappo Altri: a richiesta (vedere pag. 1.52 per dettagli)

Dimensioni
B = Misura legata al peso specifico del fluido
T = 130 mm (standard); altro a richiesta

Accessori
Rubinetti di intercettazione (vedere da pag. 2.13 per dettagli)
Rubinetto di scarico (vedere da pag. 2.13 per dettagli)
Rubinetto di sfiato (vedere da pag. 2.13 per dettagli)
Asta graduata (vedere pag. 2.14 per dettagli)
Interruttori di livello (vedere da pag. 2.15 per dettagli)
Trasmettitore di livello (vedere da pag. 2.30 per dettagli)

Pesi
Indicatore: Kg. 13,5 circa (interasse 1.000 mm con valvola DS NPV flangiata UNI DN20 PN16)

Ricambi
Non sono previsti ricambi per la normale manutenzione
Per la valvola DS NPV: vedere da pag. 1.74 (esploso vedere pag. 1.67) del catalogo dedicato agli indicatori di livello a vetro

DIESSE
FLUID CONTROL

Product origin
Design & Manufacturing
ITALY

accessori indicatori di livello magnetici

ACCESSORI INDICATORI DI LIVELLO MAGNETICI

Gli indicatori di livello magnetici DIESSE possono essere dotati di rubinetti di intercettazione, di scarico e di sfiato.
I rubinetti di intercettazione vengono collegati alla camera principale mediante speciali flange a T con tenuta metallica in acciaio inox AISI 316.

RUBINETTI DI INTERCETTAZIONE a maschio cilindrico

Manovra: a leva con impugnatura in PP (apertura/chiusura rapida con movimento a 90°)

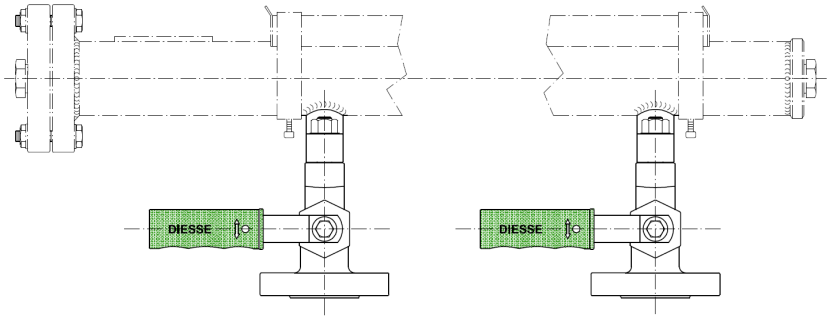

Codice: GR18

RUBINETTO DI SCARICO a maschio cilindrico

Manovra: a leva con impugnatura in PP (apertura/chiusura rapida con movimento a 90°)

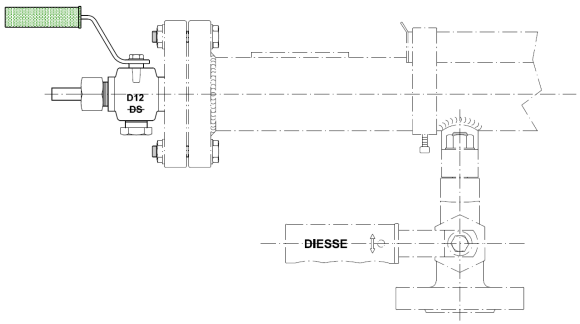

Codice: D12

RUBINETTO DI SFIATO a maschio cilindrico

Manovra: a leva con impugnatura in PP (apertura/chiusura rapida con movimento a 90°)

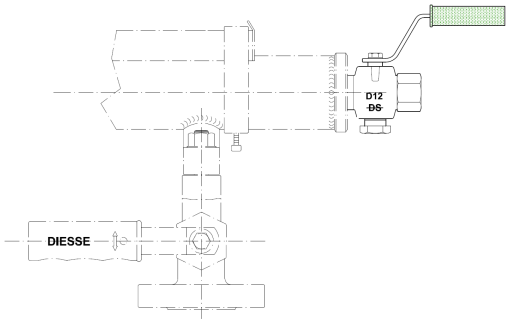

Codice: D12S

VALVOLE DI INTERCETTAZIONE a globo

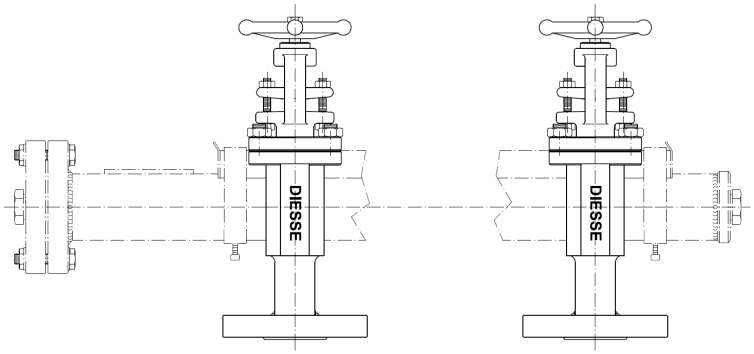

Codice: SHV

VALVOLA DI SCARICO a globo

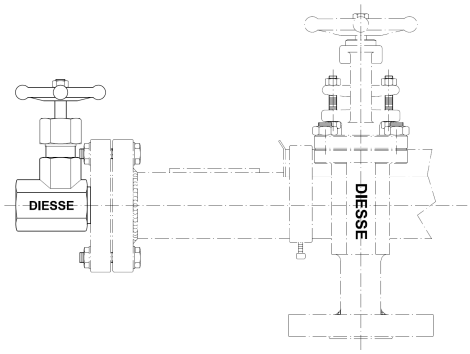

Codice: DHV

VALVOLA DI SFIATO a globo

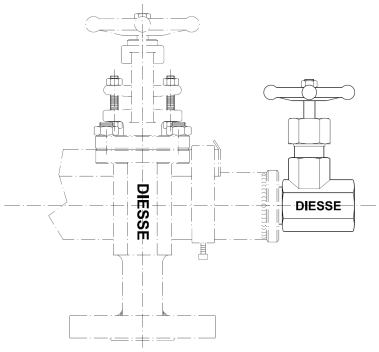

Codice: DHVS

SCALA GRADUATA

La scala graduata è in acciaio inox con suddivisione in mm; gli indici sono incisi e colorati di nero.
Lo standard è con indicazione pari a quella dell'interasse dell'indicatore.
Sono disponibili a richiesta altri materiali e unità di misura.

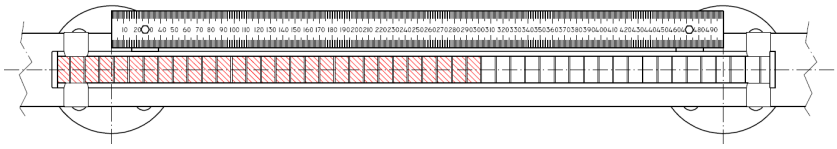

Codice: VSG

INTERRUTTORE DI LIVELLO tipo TIM NSB 1240

Gli interruttori di livello per magnetici vengono utilizzati per monitorare livelli precisi.
Il segnale binario ottenuto può essere trasmesso per attivare allarmi o altri controlli.

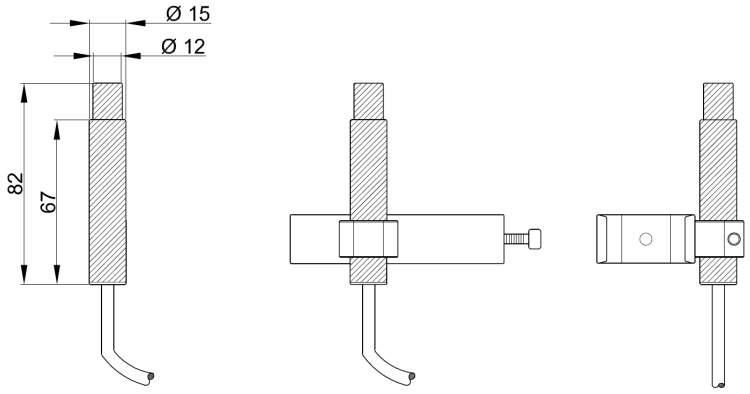

Codice: TIM NSB 1240

Specifiche tecniche:

Codice	**TIM NSB 1240**
Tipo di contatto	SPDT
Tipo di lavoro	Bistabile
Funzionamento	Scambio
Materiale del contatto	Fe/Ni con Rodio
Potenza di comando max.	60 VA / 30 W
Corrente di comando max.	0,8 A
Tensione di comando max.	220 V
Durata meccanica	100 milioni di manovre
Frequenza di manovra	250 imp/s
Precisione alla ripetibilità	0,1 mm
Resistenza agli urti	30 g / 11 ms
Resistenza alle vibrazioni	0,35 mm 10-55Hz
Temperatura di lavoro	-30°C / +160°C
Protezione in ingresso	IP 67
Custodia	LAESTRA (SPS) G40
Cavo di collegamento	Gomma silicone 3 x 0,75 mmq; Lunghezza 3 m Tensione nominale 300 / 500 V Tensione di prova 2 KV Conformi alla tabella 5 delle Norme CEI 20-29

Schema elettrico:

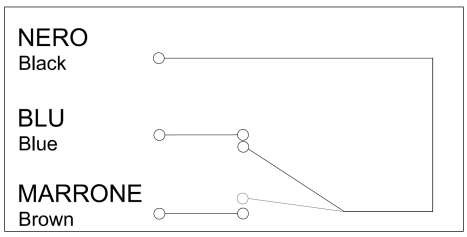

TRASMETTITORE DI LIVELLO

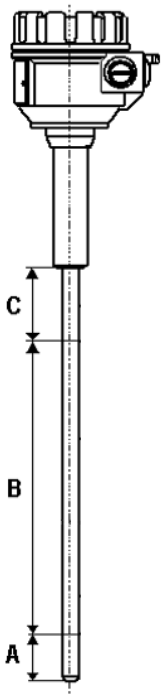

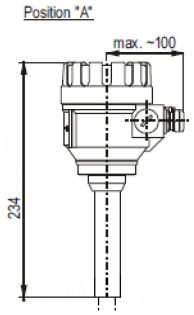

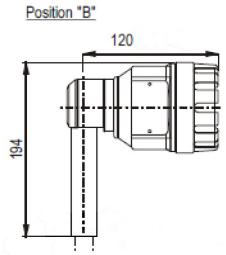

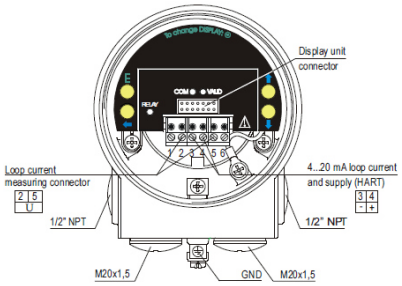

Specifiche tecniche:

Codice	**DS LTM-MTU-5- …**
Tipo	Magnetostrittivo
Tipo di misurazione	Livello, distanza, volume
Custodia	Alluminio verniciato
Tubo sonda	Acciaio inox AISI 316 Ti
Distanza A	50 mm (standard) Altro a richiesta
Distanza C	120 mm (standard) 140 mm (alta temperatura)
Temperatura ambiente di lavoro	-40 … 70°C, con schermo -25 … 70°C A richiesta: esecuzione per alta temperatura con isolamento termico
Uscita	Analogico: 4 ... 20 mA (valori limite: 3,9 … 20,5 mA) Con schermo: SAP 300 display grafico programmabile
Tempo di campionamento	Programmabile da 0 s … 99 s
Indicazione di errore	22 mA oppure 3,8 mA oppure “holding”
Carico in uscita	Rt = (Ut-12,5V) / 0,02 A, Ut = Tensione di alimentazione
Alimentazione	12,5 V - 36 V DC con tecnica a 2 fili
Protezione elettrica	Class III
Protezione in ingresso	IP 67
Uscita elettrica	2x M20x1,5 con pressacavo in plastica per 6 … 12 mm + 2x NPT ½” filettatura interna per morsettiera di protezione cavo per 0,5 … 1,5 mm^2 (AWG 20 … AWG 15)
Risoluzione	1 mm
Linearità	± 2 mm oppure ± 0,02%
Isteresi	< ± 1 mm
Errore di temperatura	0,04 mm / 10°C (tra -25°C … 50°C)
Dati in uscita	Risoluzione: 2 µA, Precisione: 10 µA, Errore di temperatura: 200 ppm/°C
Accessori	SAP-300 Modulo display plug-in